PARQUES INFANTILES

SERIE OCÉANOS

REF: MARMXT03L
"OCÉANOS 3"

ESPECIFICACIONES

530x470x221cm.

+3años

1,36m

8,42x7,03m

DESCRIPCIÓN MATERIALES

Compacto 2 plataformas y rocódromo.
Componentes plásticos: Polietileno de alta densidad con protección UV.
Cueradas nylon con alma de acero trenzada.
Postes en acero termolacado de 80x80mm.
Deslizador del tobogán en acero inoxidable.
Componentes metálicos acero galvanizado.
Tornillería protegida con tapones de polipropileno.
Juego certificado según normativa EN-1176.

WWW.INSERURBANA.COM
WWW.ELASTYPARK.COM

T+34 96 121 60 67
Fax 96 121 38 30

Pl. Barrio del Cristo, Arco de los Naranjos-37
46930 Quart de Poblet-Valencia

in.ser.urbana
INSTALACIONES Y SERVICIOS URBANOS

ALZADO

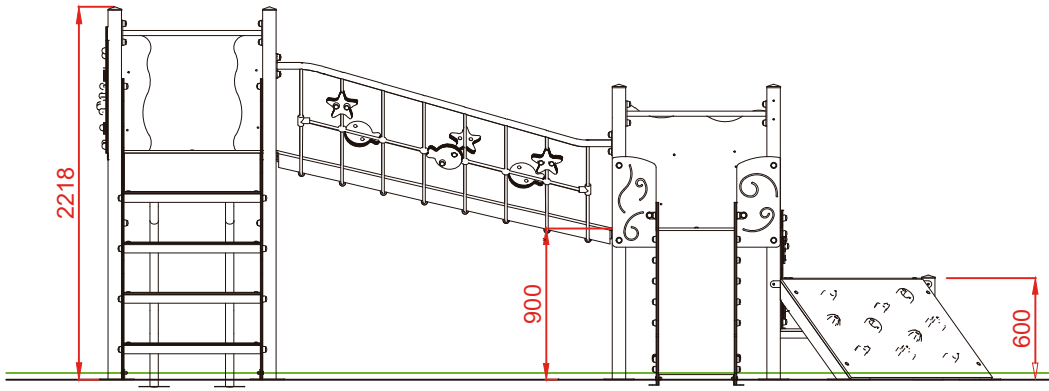

PERFIL IZQUIERDO

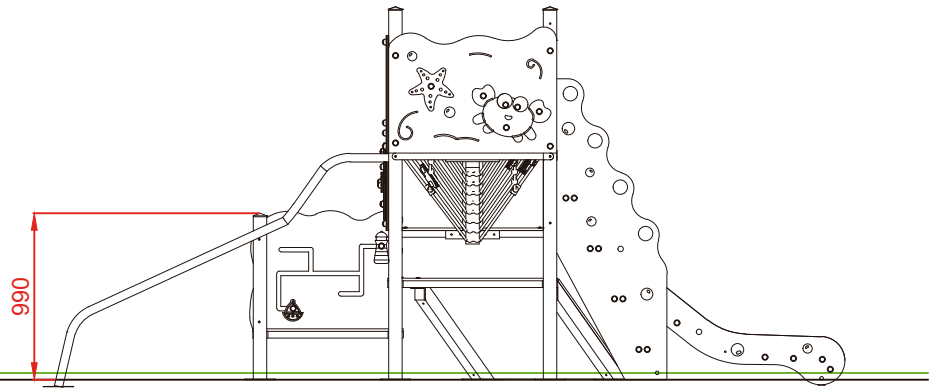

PLANTA

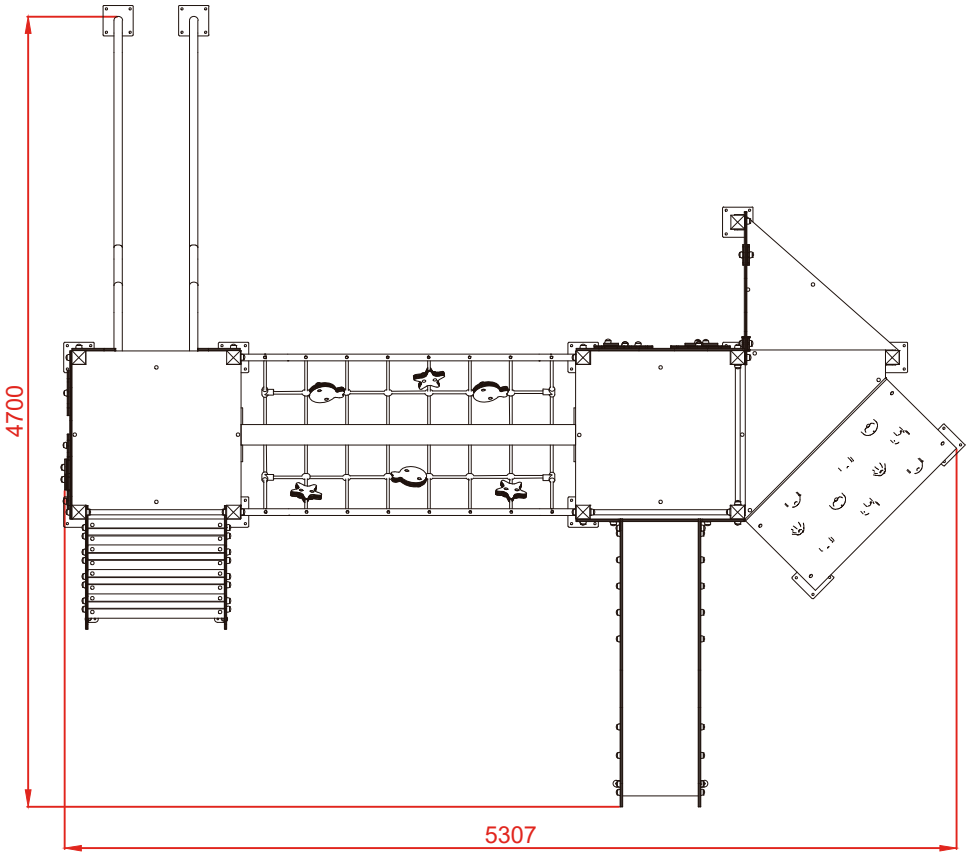

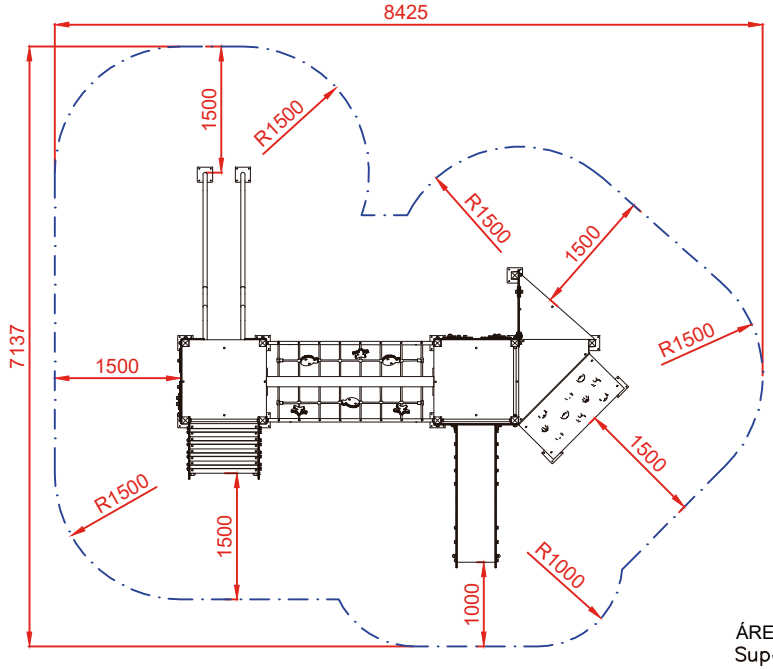

ÁREA DE SEGURIDAD
Superficie= 44,68 m2
E:1/2

Dibujado		PLANO 1 VISTAS GENERALES	Ref: MARMXT03L
Revisado			
Aprobado			
Descripción: CONJUNTO "OCÉANOS 3"		Escala:	Nº Hoja 2/4
		Fecha: 17/02/2020	

in.ser.urbana
INSTALACIONES Y SERVICIOS URBANOS

DETALLES CIMENTACIÓN

ESQUEMA DE CIMENTACIÓN EN ARENA

E: 2/1

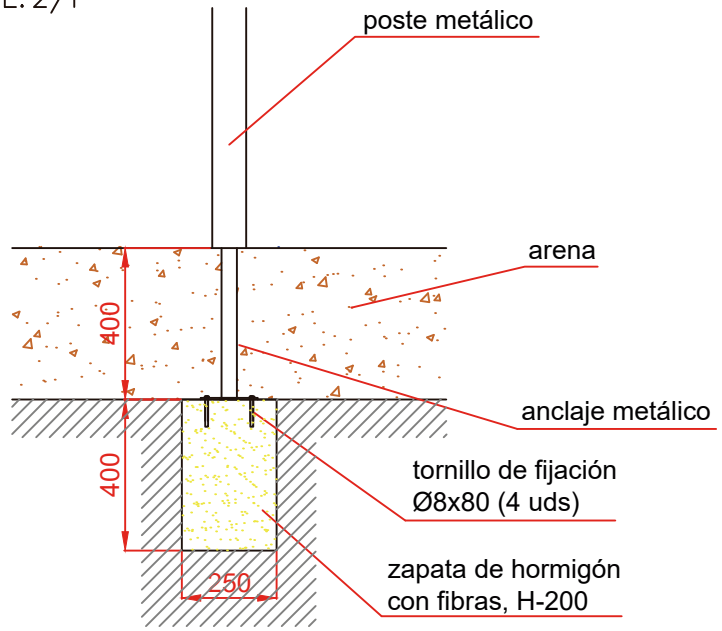

ESQUEMA DE CIMENTACIÓN EN HORMIGÓN

E: 2/1

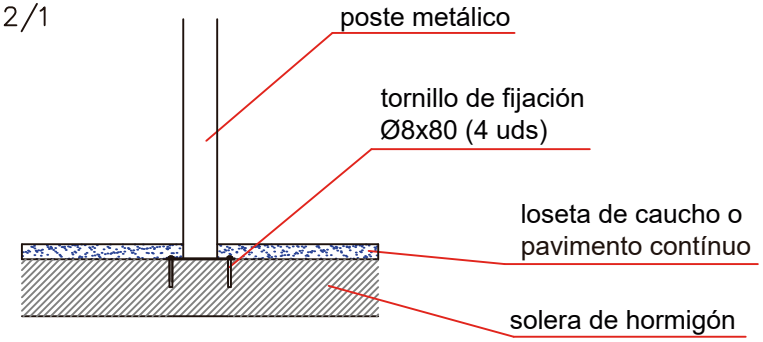

PLANTA CIMENTACIÓN

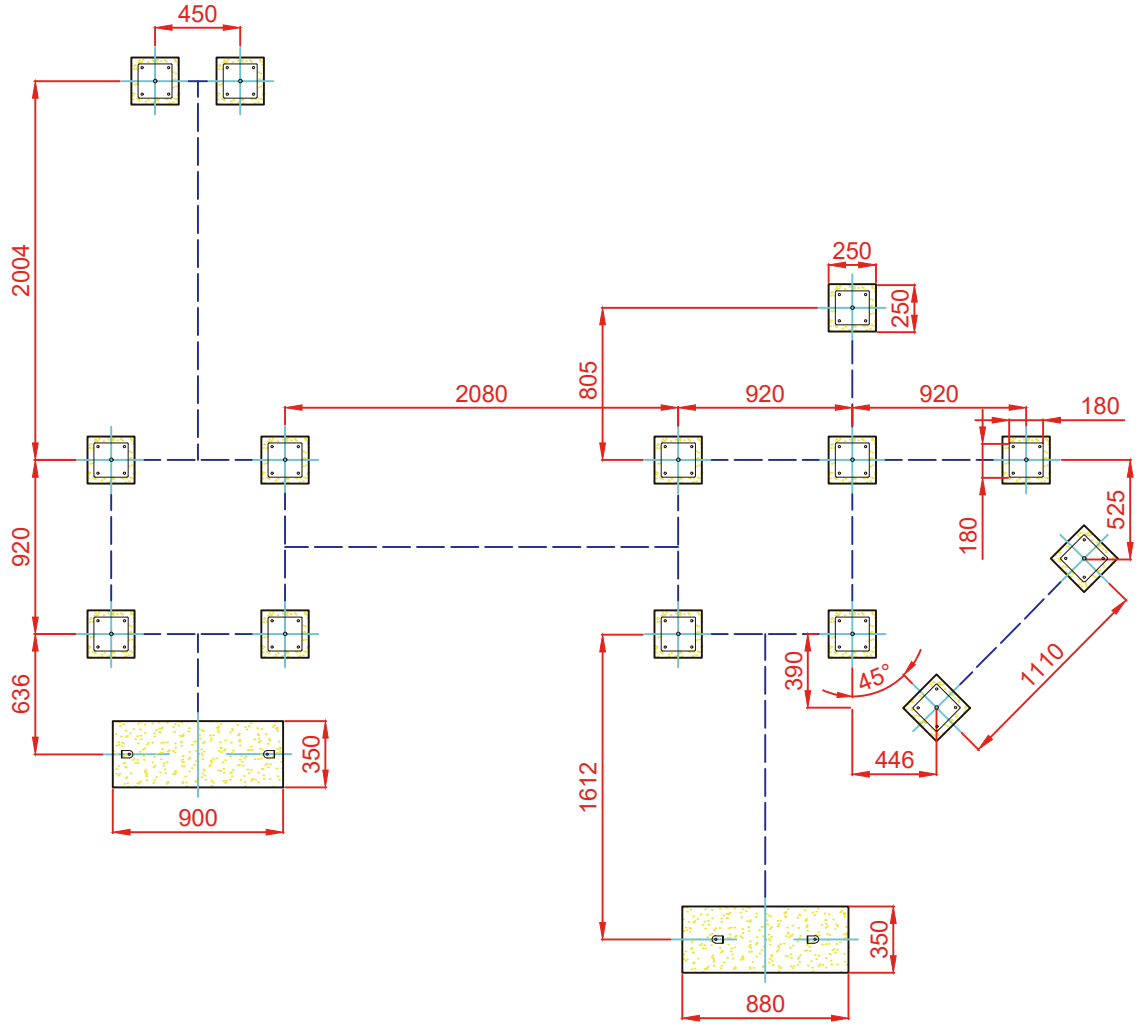

Dibujado		PLANO 2 CIMENTACIÓN Y ANCLAJES	Ref: MARMXT03
Revisado			
Aprobado			
Descripción: CONJUNTO "OCÉANOS 3"		Escala:	Nº Hoja 3/4
		Fecha: 17/02/2020	

in.ser.urbana
INSTALACIONES Y SERVICIOS URBANOS