PARQUES INFANTILES

SERIE OCÉANOS

REF: MARMXT02L
"OCÉANOS 2"

ESPECIFICACIONES

354x229x176cm.

+3años

1m

5,9x5,4m

DESCRIPCIÓN MATERIALES

Compacto mini con torre con rocódromo.
Componentes plásticos: Polietileno de alta densidad con protección UV.
Postes en acero termolacado de 80x80mm.
Deslizador del tobogán en acero inoxidable.
Componentes metálicos acero galvanizado.
Tornillería protegida con tapones de polipropileno.
Juego certificado según normativa EN-1176.

WWW.INSERURBANA.COM
WWW.ELASTYPARK.COM

T+34 96 121 60 67
Fax 96 121 38 30

Pl. Barrio del Cristo, Arco de los Naranjos-37
46930 Quart de Poblet-Valencia

in.ser.urbana
INSTALACIONES Y SERVICIOS URBANOS

ALZADO

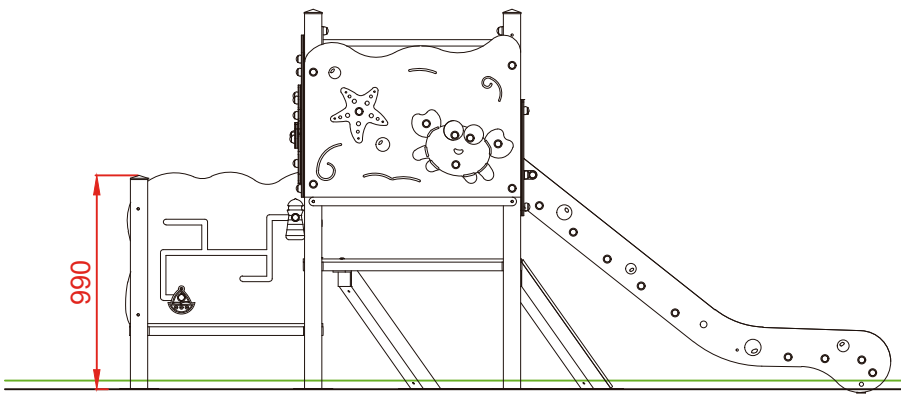

PERFIL IZQUIERDO

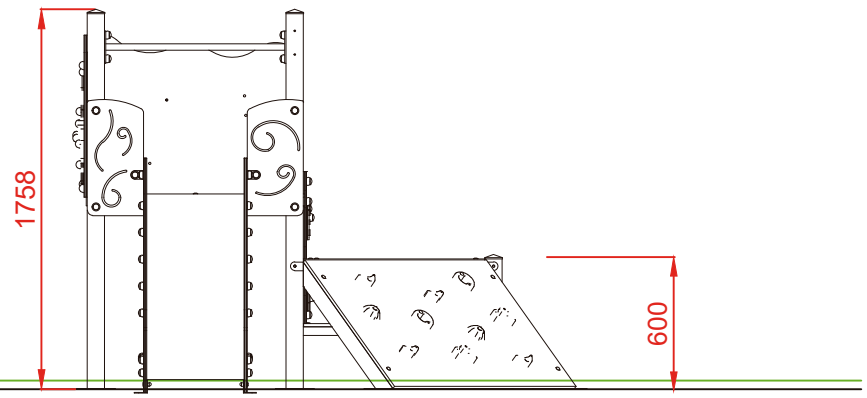

PLANTA

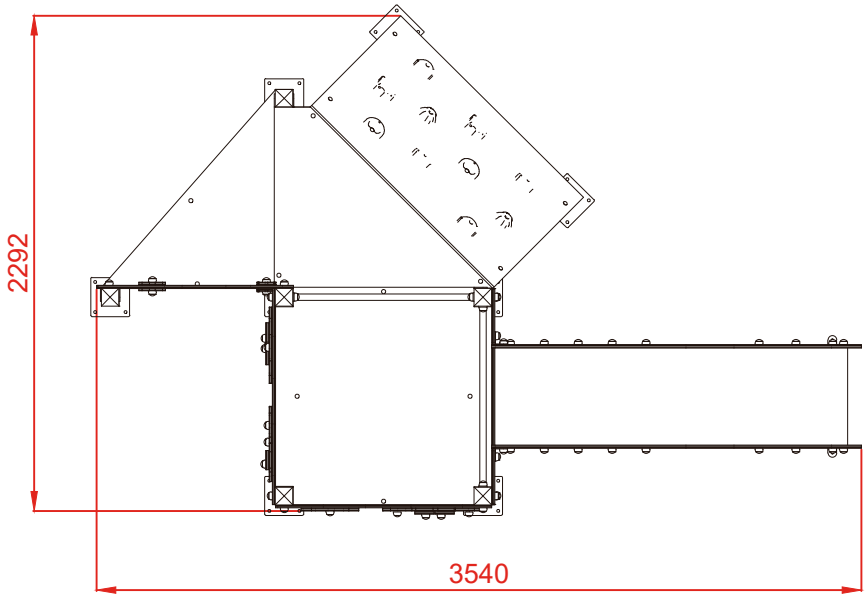

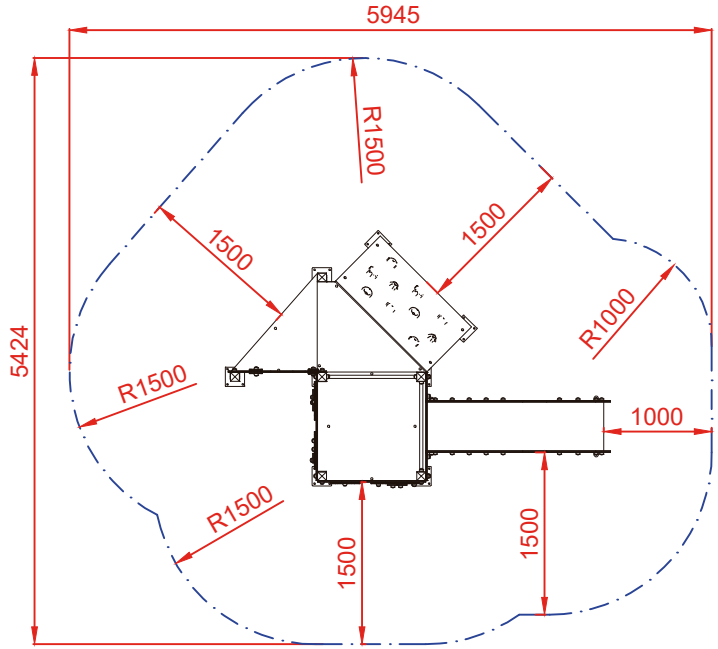

ÁREA DE SEGURIDAD
Superficie= 23,80 m2
E:1/2

Dibujado		PLANO 1 VISTAS GENERALES	Ref: MARMXT02L
Revisado			
Aprobado			
Descripción: CONJUNTO "OCÉANOS 2"		Escala:	Nº Hoja 2/4
		Fecha: 17/02/2020	

in.ser.urbana
INSTALACIONES Y SERVICIOS URBANOS

DETALLES CIMENTACIÓN

ESQUEMA DE CIMENTACIÓN EN ARENA

E: 2/1

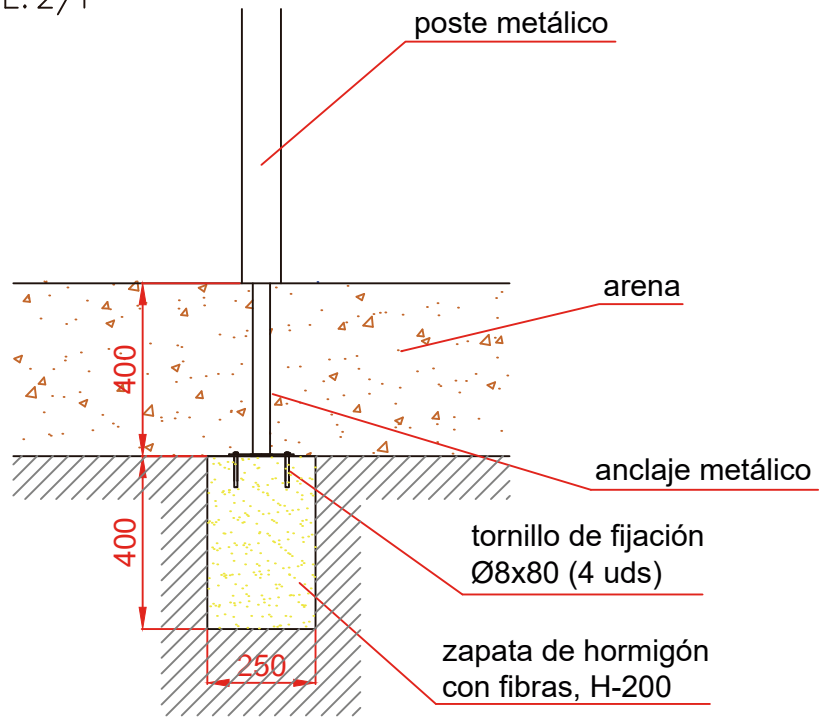

PLANTA CIMENTACIÓN

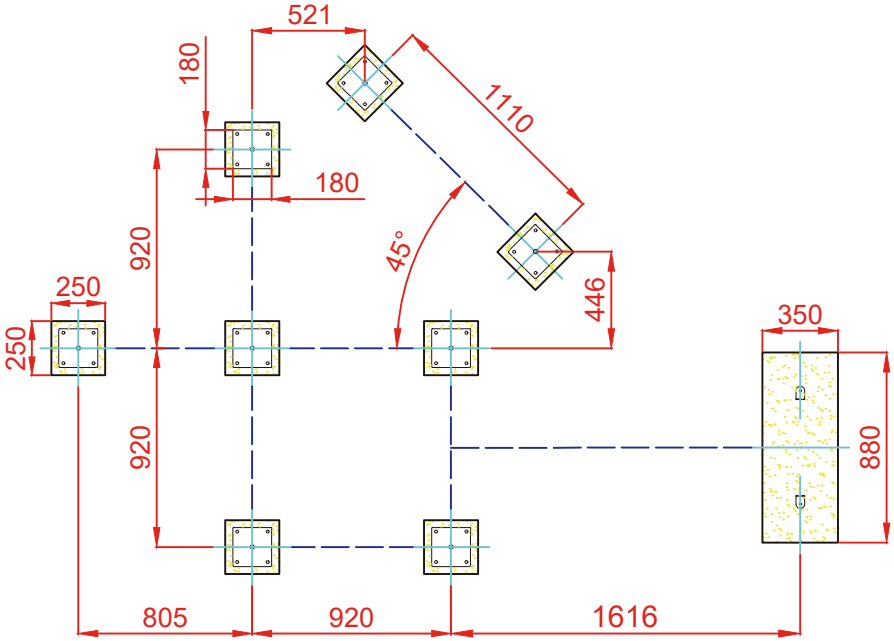

ESQUEMA DE CIMENTACIÓN EN HORMIGÓN

E: 2/1

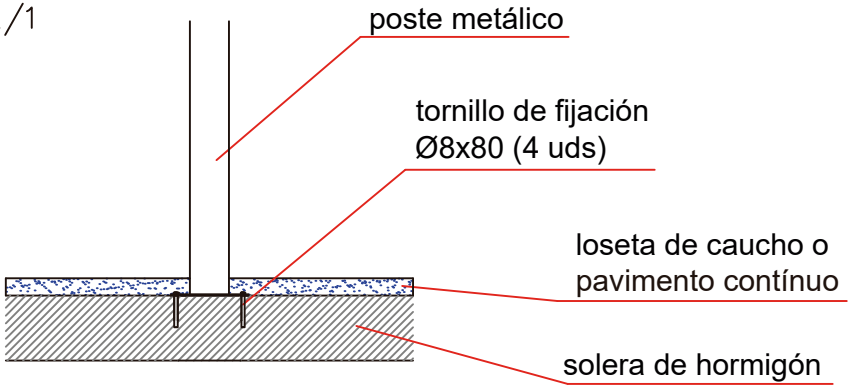

Dibujado		PLANO 2 CIMENTACIÓN Y ANCLAJES	Ref: MARMXT02
Revisado			
Aprobado			
Descripción: CONJUNTO "OCÉANOS 2"		Escala:	Nº Hoja 3/4
		Fecha: 17/02/2020	

in.ser.urbana
INSTALACIONES Y SERVICIOS URBANOS