PARQUES INFANTILES

MUELLES Y BALANCINES

REF: 177002K
Muelle
"Zorro"

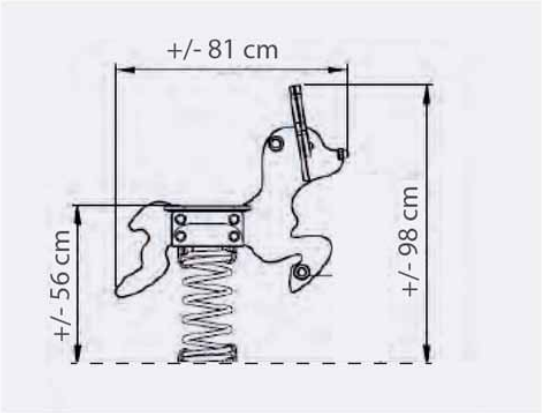

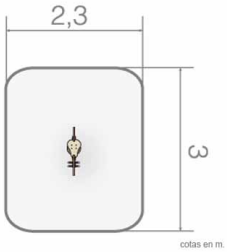

ESPECIFICACIONES

81x25x98cm.

+ 3 años

56cm

2x3m

DESCRIPCIÓN MATERIALES

Gran estructura de red de trepa en forma de pirámide escalada con tobogán.
Estructura: Fabricado en acero inoxidable con postes de sección circular protegida grente a la corrosión.
Paneles y obstáculos: en polietileno de alta densidad (HDPE). Plataformas an,tideslizantes.
Toboganes: deslizador en acero inoxidable y laterales en polietileno.
Tornillería: acero galvanizado.

Juego certificado según normativa **EN-1176**

in.ser.urbana
INSTALACIONES Y SERVICIOS URBANOS

WWW.INSERURBANA.COM
WWW.ELASTYPARK.COM

T+34 96 121 60 67
Fax 96 121 38 30

Pl. Barrio del Cristo, Arco de los Naranjos-37
46930 Quart de Poblet-Valencia

in.ser.urbana
INSTALACIONES Y SERVICIOS URBANOS