PARQUES INFANTILES

REDES Y TREPAS

REF: 017530RT

"Red Trepa Baby4"

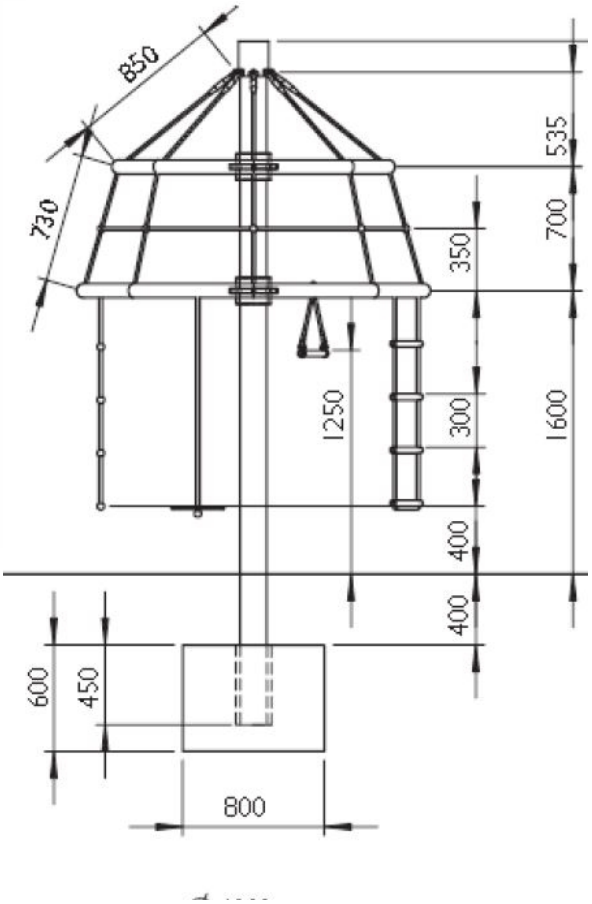

cotas en mm

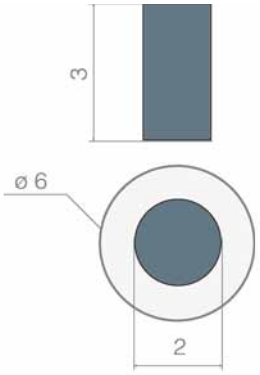

cotas en m.

ESPECIFICACIONES

Ø200x300cm.	+3años	200cm	28,3m²

DESCRIPCIÓN MATERIALES

Estructura: de tubo de acero galvanizado pintado al horno.

Cuerda: con cuerda de 16mm de diámetro con alma de acero trenzado
Tornillería: acero inoxidable y protegida con cápsulas antivandálicas de poliamida.

Juego certificado según norma EN-1176

in.ser.urbana
INSTALACIONES Y SERVICIOS URBANOS

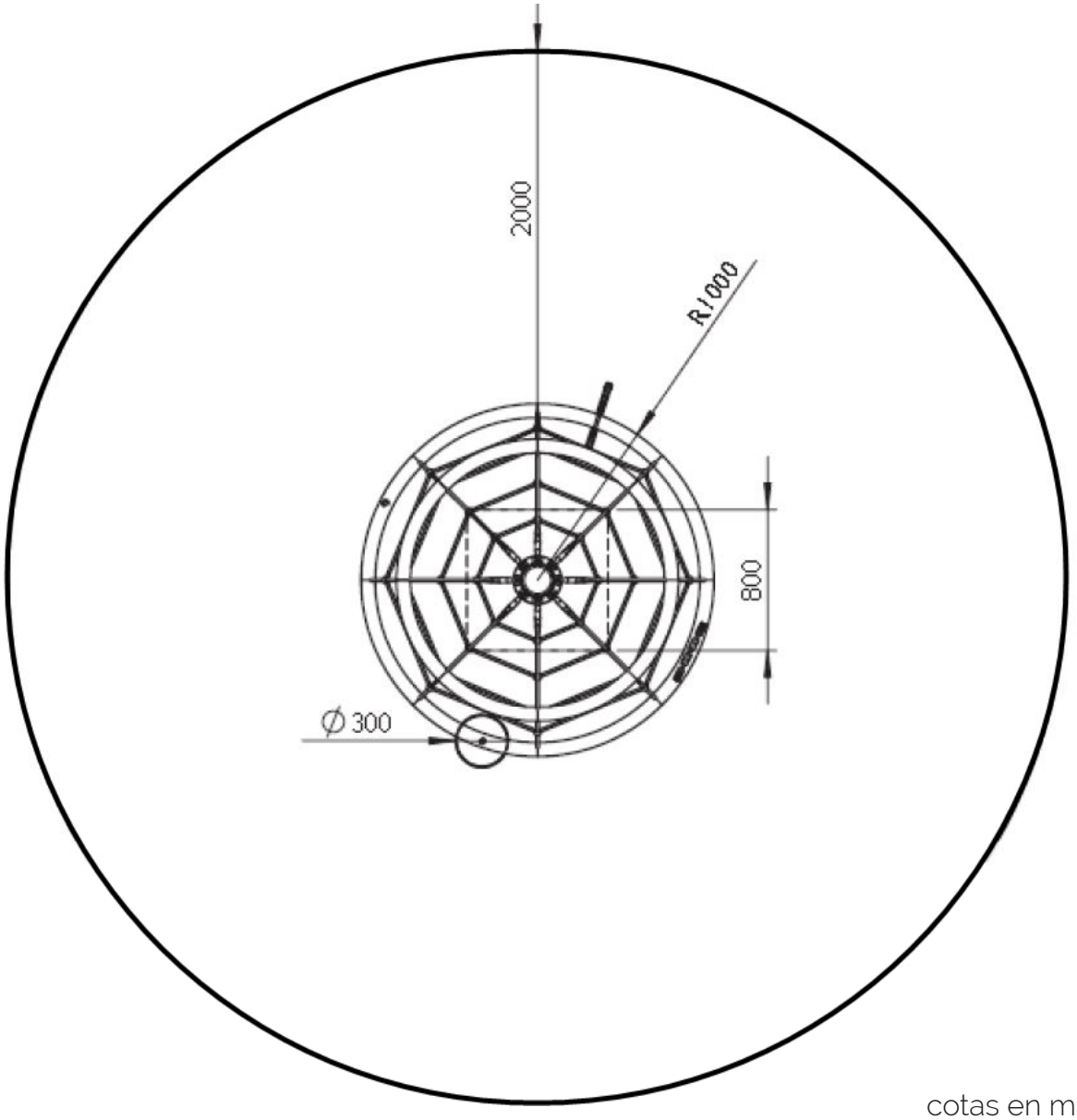

cotas en mm

WWW.INSERURBANA.COM
WWW.ELASTYPARK.COM

T+34 96 121 60 67
Fax 96 121 38 30

Pl. Barrio del Cristo, Arco de los Naranjos-37
46930 Quart de Poblet-Valencia

in.ser.urbana
INSTALACIONES Y SERVICIOS URBANOS