PARQUES INFANTILES

SERIE MAJESTIC

REF: SL101MOS
Conjunto
"Muun 1"

ESPECIFICACIONES

350x88cm.

+1año

90cm

6x3,8m

DESCRIPCIÓN MATERIALES

Estructura: madera laminada tratada. Paneles de tablero
Paneles: polietileno de alta densidad (HDPE) disponible en varios colores. Suelo fenólico antideslizante.
Tobogán: polietileno de alta densidad (HDPE) disponible en varios colores.
Elementos metálicos: en acero inoxidable.
Tornillería: acero inoxidable y protegida con cápsulas antivandálicas de poliamida.

in.ser.urbana
INSTALACIONES Y SERVICIOS URBANOS

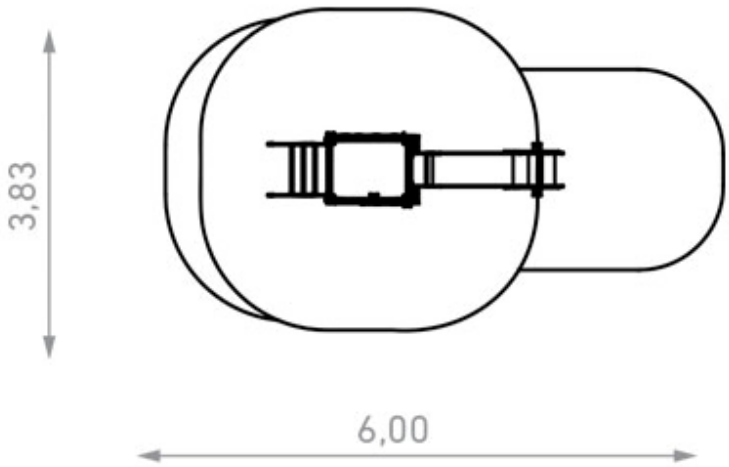

WWW.INSERURBANA.COM
WWW.ELASTYPARK.COM

T+34 96 121 60 67
Fax 96 121 38 30

Pl. Barrio del Cristo, Arco de los Naranjos-37
46930 Quart de Poblet-Valencia

in.ser.urbana
INSTALACIONES Y SERVICIOS URBANOS