in.ser.urbana
INSTALACIONES Y SERVICIOS URBANOS

FICHA TÉCNICA

Ref: 010NT-34

Biosaludable TRAMONTANA DOBLE

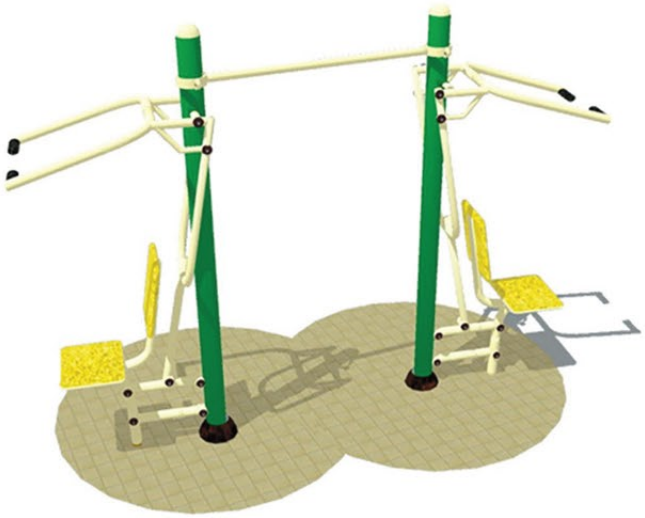

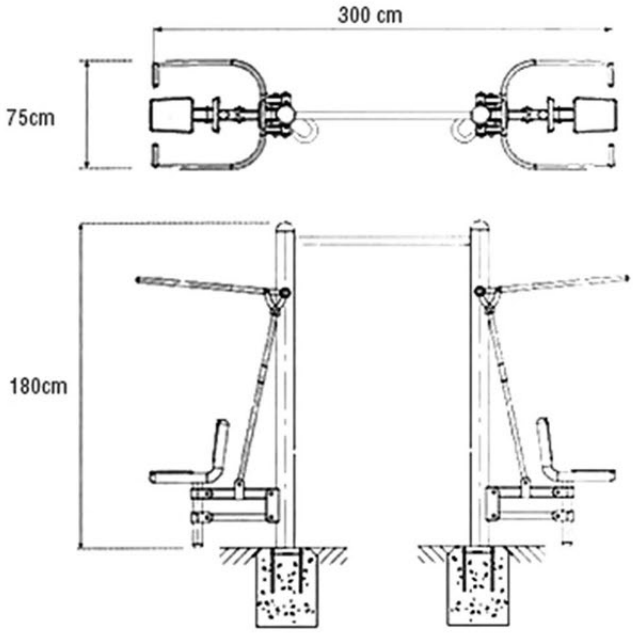

DESCRIPCIÓN:

DORSALES.
Favorece función cardiaca y muscular. Fortalece musculatura de brazos, pechos, hombros y espalda y mejora flexibilidad de hombros y codos.

Materiales: tubos de acero galvanizado. Asientos, respaldos y peanas en polietileno. Tornillería galvanizada.

DIMENSIONES: 300x75x180cm

AREA DE SEGURIDAD: 2x3m (6m2)

Grupo IN.SER.URBANA, S.L. c/ Arco de los Naranjos, 37 Pol. Ind. Barrio del Cristo 46930 Quart de Poblet (Valencia) España
Tfno: 961216067 Fax: 96 121 38 30

www.equipamientos.eu

Solicitar información del producto

96 121 60 67