in.ser.urbana
INSTALACIONES Y SERVICIOS URBANOS

FICHA TÉCNICA

Ref: TLN003MOS

Columpio "Adaptado ACC"

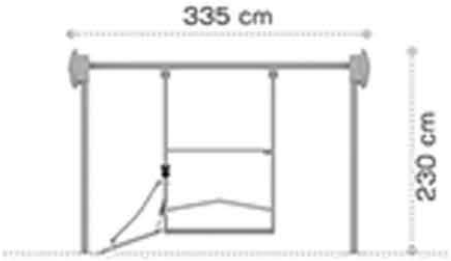

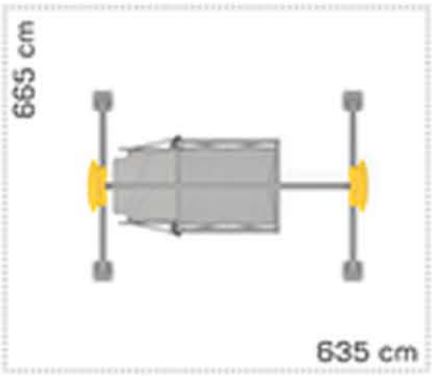

DESCRIPCIÓN:

Paneles decorativos en polietileno de alta densidad (HDPE).
Componentes metálicos en acero galvanizado.

Juego certificado según norma EN-1176.

DIMENSIONES: 335x230x230m

AREA DE SEGURIDAD: 6,65x6,35m (40,3m²)

EDAD DE USO: +3 años

H.I.C: 40cm

Grupo IN.SER.URBANA, S.L. c/ Arco de los Naranjos, 37 Pol. Ind. Barrio del Cristo 46930 Quart de Poblet (Valencia) España
Tfno: 961216067 Fax: 96 121 38 30

www.equipamientos.eu

Solicitar información del producto

96 121 60 67