DOCUMENTACIÓN TÉCNICA

in.ser.urbana
INSTALACIONES Y SERVICIOS URBANOS

Ref.: CLP08-M-L

Columpio “Perseo Metálico”

UNE EN 1176-1:2018
UNE EN 1176-2:2018

Altura libre de caída: 1,32 m
Edad recomendada de uso: con asiento cuna de 0 a 3 años
Con asiento nido y plano a partir de 3 años
Componentes plásticos: Polietileno de alta densidad con protección UV
Larguero metálico galvanizado
Cadenas de columpio inoxidables
Tornillería protegida con tapones de polipropileno
Asiento nido con asieto plano y cuna

ALZADO

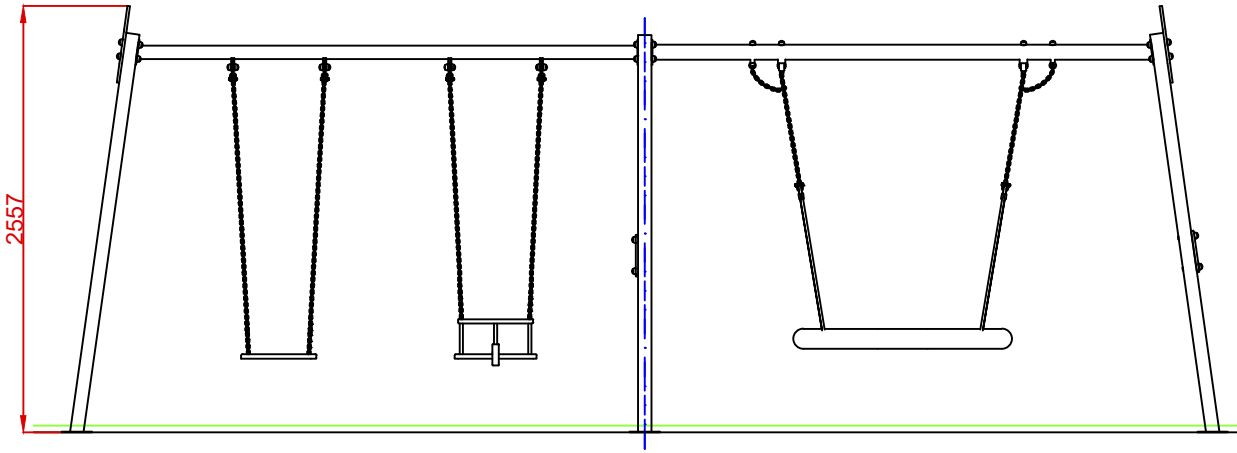

PERFIL

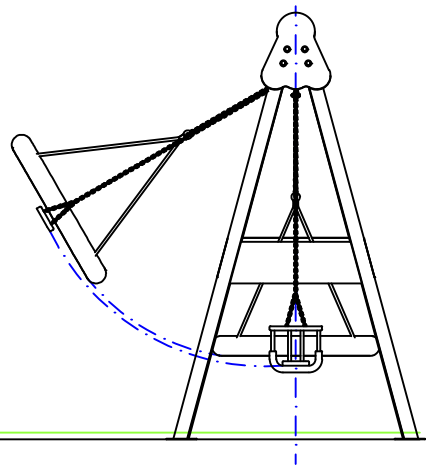

PLANTA

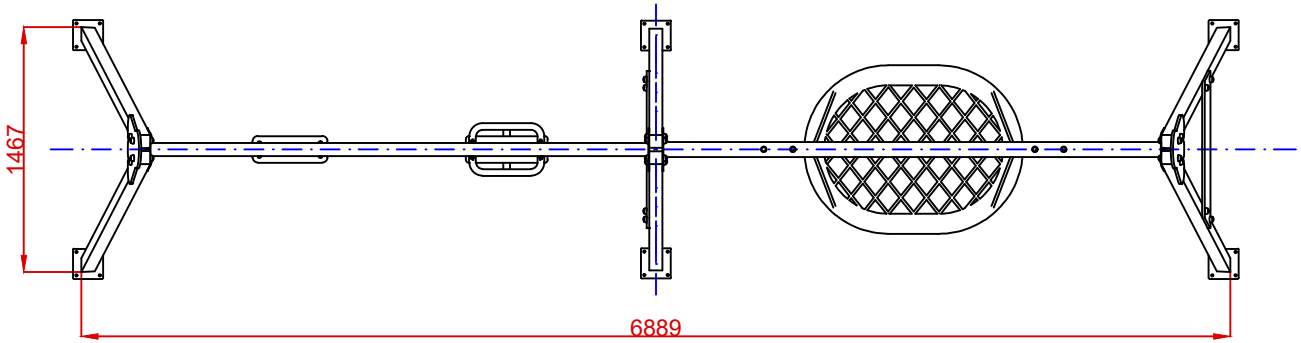

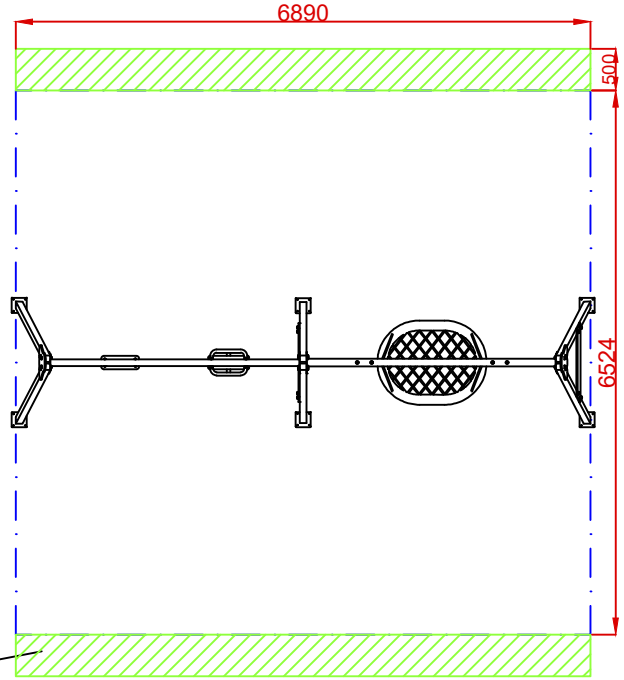

AREA DE SEGURIDAD

Superficie= 44,94 m2

E:1/2

ZONA LIBRE DE OBSTÁCULOS

Dibujado		PLANO 1 VISTAS GENERALES	Ref: CLP08-M-L
Revisado			
Aprobado			
Descripción: COLUMPIO "PERSEO METÁLICO"		Escala:	Nº Hoja 2/3
		Fecha: 20/01/2022	

in.ser.urbana
INSTALACIONES Y SERVICIOS URBANOS

PLANTA CIMENTACIÓN

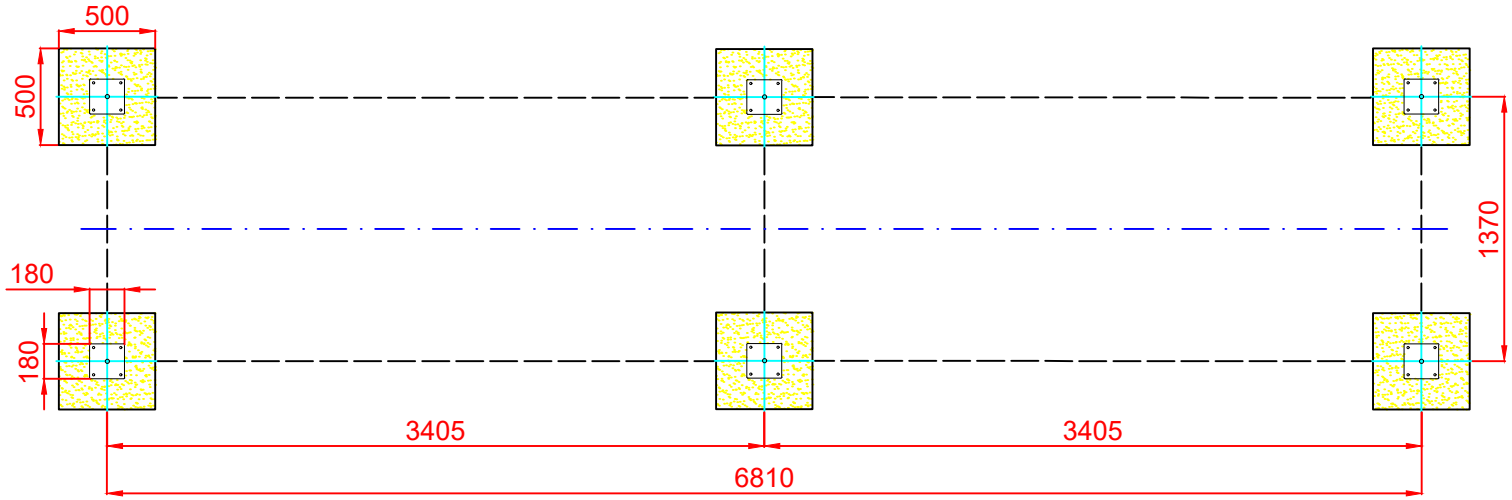

DETALLES CIMENTACIÓN

ESQUEMA DE CIMENTACIÓN
EN ARENA
E: 2/1

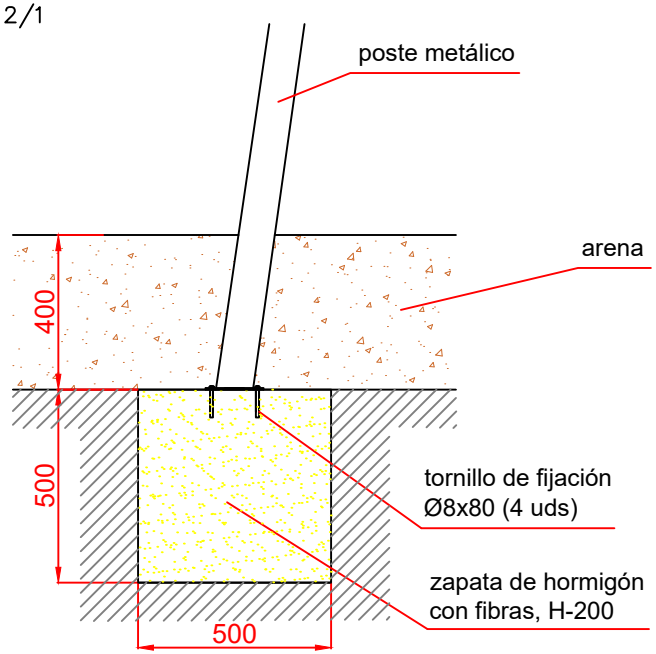

ESQUEMA DE CIMENTACIÓN
EN HORMIGÓN
E: 2/1

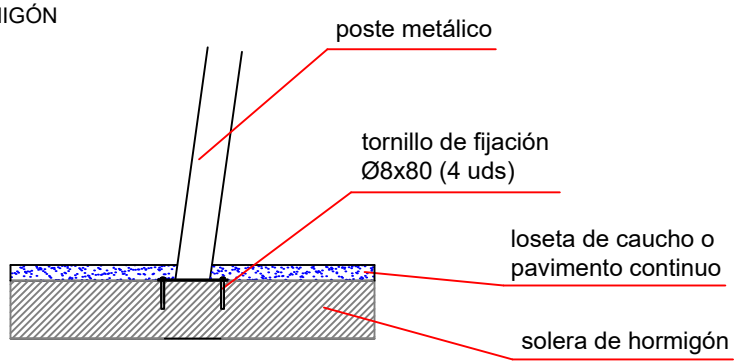

Dibujado		PLANO 2 CIMENTACIÓN Y ANCLAJES	Ref: CLP08-M-L
Revisado			
Aprobado			
Descripción: COLUMPIO "PERSEO METÁLICO"		Escala:	Nº Hoja 3/3
		Fecha: 20/01/2022	

in.ser.urbana
INSTALACIONES Y SERVICIOS URBANOS