DOCUMENTACIÓN TÉCNICA

in.ser.urbana
INSTALACIONES Y SERVICIOS URBANOS

Ref.: MSP10-L

Muelle Simple "El Zorro"

UNE EN 1176-1:2018
UNE EN 1176-6:2018

Producto Certificado
ACCM
CERTIFICADORA ACREDITADA POR ENAC

Altura libre de caída: 0,52 m
Edad recomendada de uso: a partir de 3 años
Componentes plásticos: Polietileno de alta densidad con protección UV
Muelle termolacado
Componentes metálicos galvanizados
Tornillería protegida con tapones de polipropileno

ALZADO

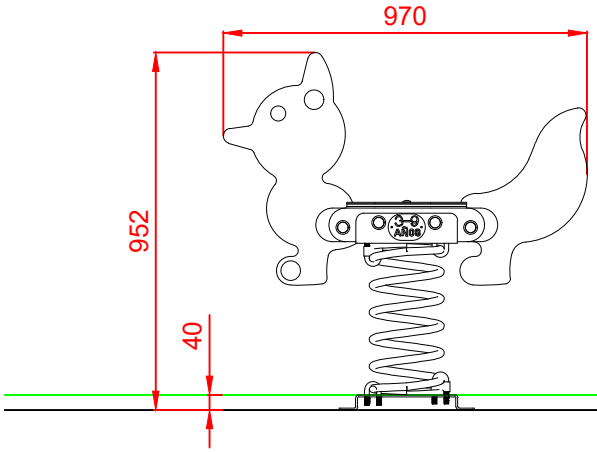

PERFIL

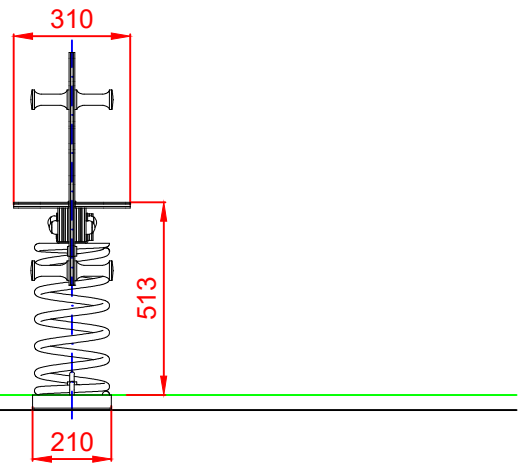

PLANTA

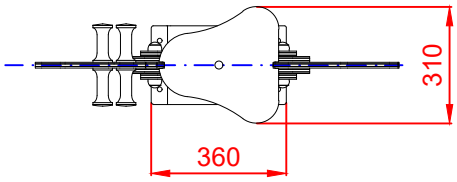

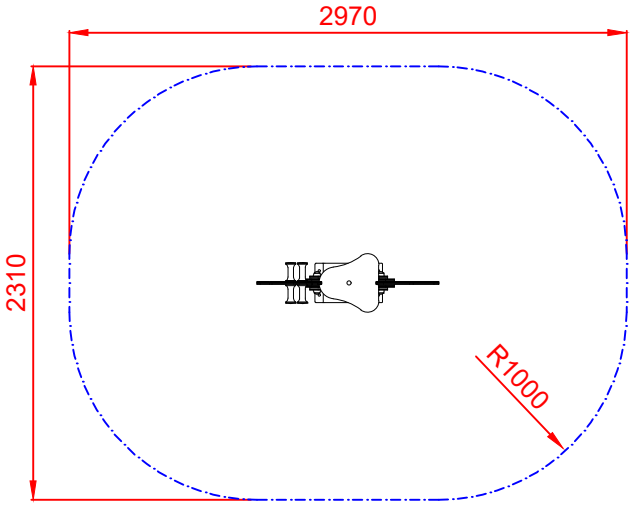

ÁREA DE SEGURIDAD
Superficie= 6,00 m^2
E:1/2

Dibujado		PLANO 1 VISTAS GENERALES	Ref: MSP10-L
Revisado			
Aprobado			
Descripción: MUELLE SIMPLE "EL ZORRO"		Escala:	Nº Hoja 2/3
		Fecha: 16/12/2021	

in.ser.urbana
INSTALACIONES Y SERVICIOS URBANOS

DETALLES CIMENTACIÓN

ESQUEMA DE CIMENTACIÓN
EN ARENA

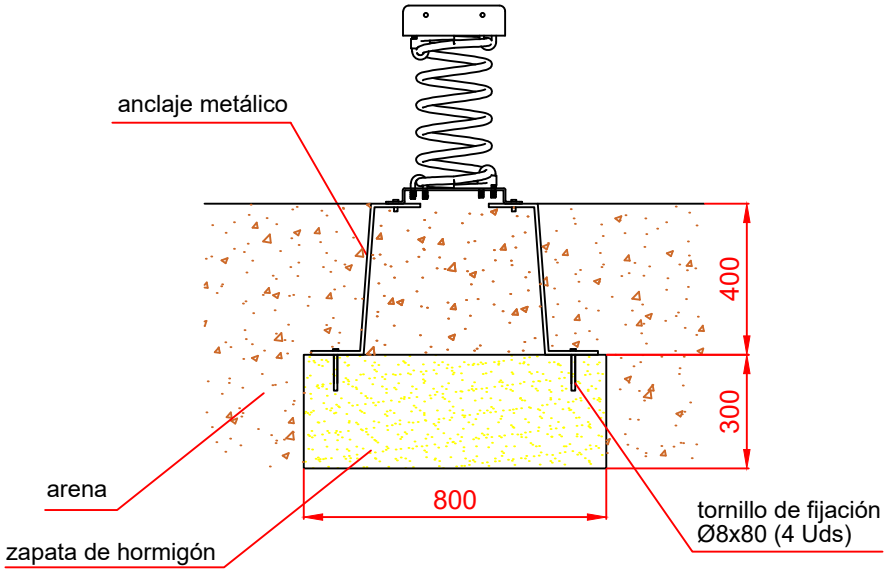

ESQUEMA DE CIMENTACIÓN
EN HORMIGÓN

Detalle de sujeción de espirro metálico

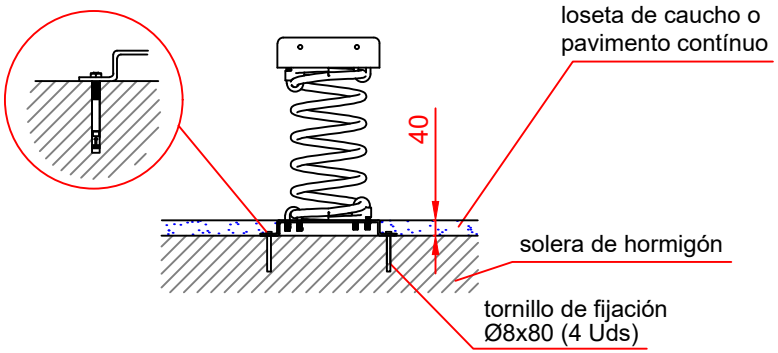

PLANTA

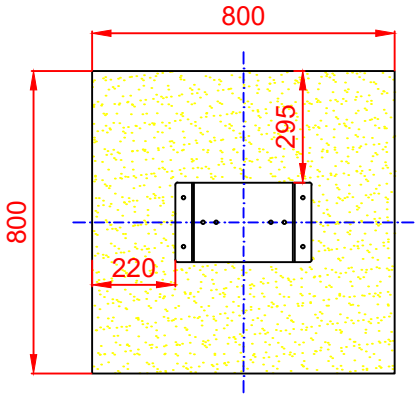

Dibujado		PLANO 2 CIMENTACIÓN Y ANCLAJES	Ref: MSP10-L
Revisado			
Aprobado			
Descripción: MUELLE SIMPLE "EL ZORRO"		Escala:	Nº Hoja 3/3
		Fecha: 16/12/2021	

in.ser.urbana
INSTALACIONES Y SERVICIOS URBANOS