DOCUMENTACIÓN TÉCNICA

in.ser.urbana
INSTALACIONES Y SERVICIOS URBANOS

Ref.: CLP01C-M-L

Columpio “Monoplaza asiento cuna metálico”

UNE EN 1176-1:2018
UNE EN 1176-2:2018

Producto Certificado ACCM CERTIFICADORA ACREDITADA POR ENAC

Altura libre de caída: 1,04 m
Edad recomendada de uso: de 0 a 3 años
Componentes plásticos: Polietileno de alta densidad con protección UV
Larguero metálico galvanizado
Cadenas de columpio inoxidables
Tornillería protegida con tapones de polipropileno
Asiento cuna

ALZADO

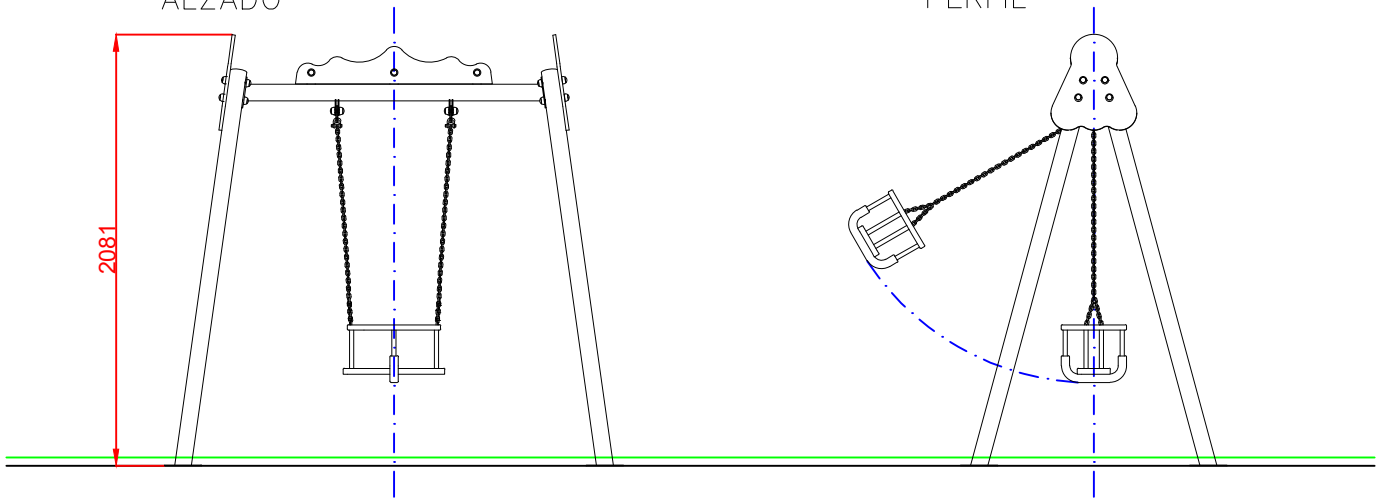

PERFIL

PLANTA

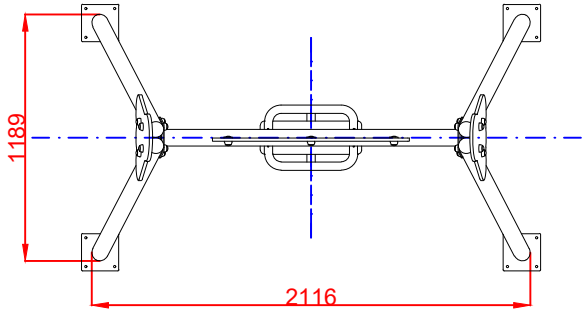

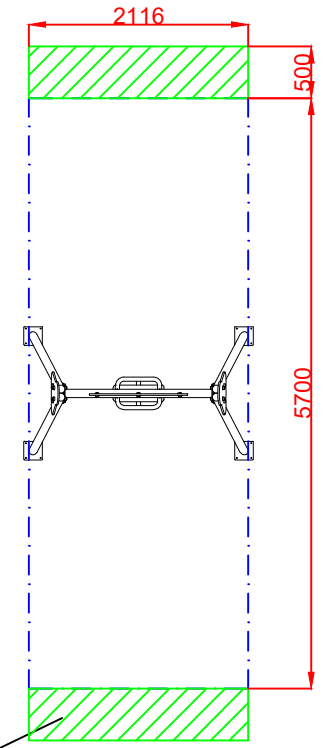

AREA DE SEGURIDAD

Superficie= 12,06 m2

E:1/2

Dibujado		PLANO 1 - VISTAS GENERALES	Ref: CLP01C-M-L
Revisado			
Aprobado			
Descripción: MONOPLAZA ASIENTO CUNA METÁLICO		Escala:	Nº Hoja 2/3
		Fecha: 31/01/2022	

in.ser.urbana
INSTALACIONES Y SERVICIOS URBANOS

DETALLES CIMENTACIÓN

ESQUEMA DE CIMENTACIÓN
EN ARENA

E: 2/1

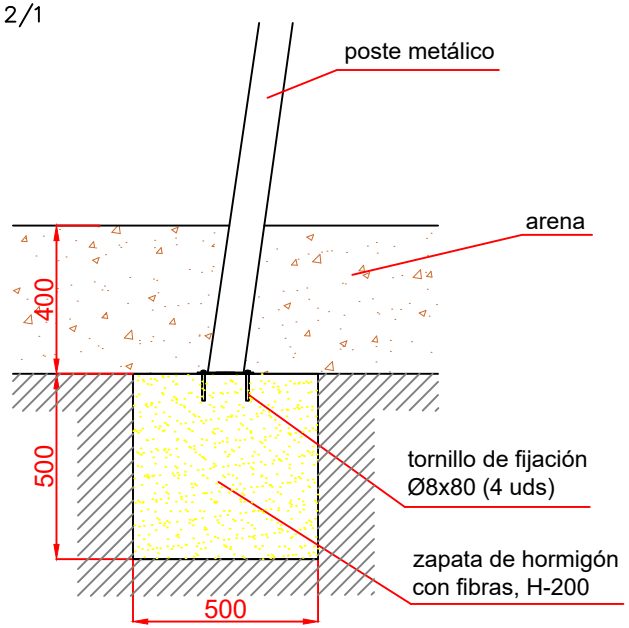

ESQUEMA DE CIMENTACIÓN
EN HORMIGÓN

E: 2/1

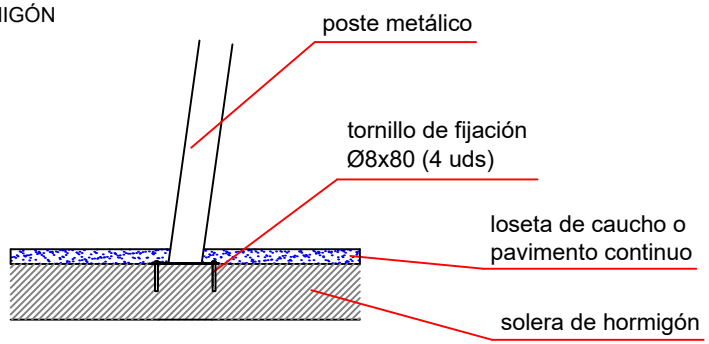

PLANTA CIMENTACIÓN

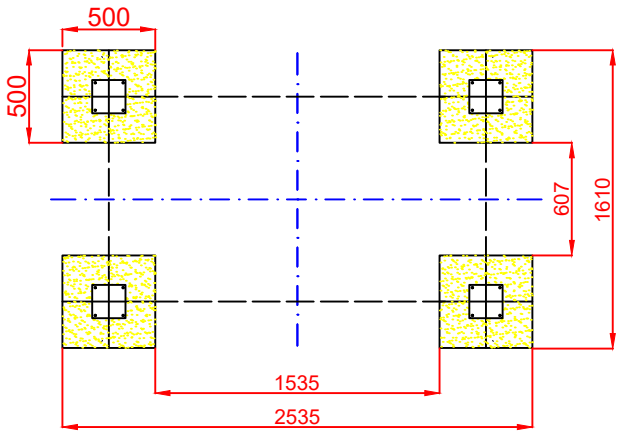

Dibujado		PLANO 2 - CIMENTACIÓN Y ANCLAJES	Ref: CLP01C-M-L
Revisado			
Aprobado			
Descripción: MONOPLAZA ASIENTO CUNA METÁLICO		Escala:	Nº Hoja 3/3
		Fecha: 31/01/2022	

in.ser.urbana
INSTALACIONES Y SERVICIOS URBANOS