DOCUMENTACIÓN TÉCNICA

in.ser.urbana
INSTALACIONES Y SERVICIOS URBANOS

Ref.: MARCLP04-L

Columpio Nido "Pez"

UNE EN 1176-1:2018
UNE EN 1176-2:2018

Altura libre de caída: 1,32 m
Edad recomendada de uso a partir de 3 años
Componentes plásticos: Polietileno de alta densidad con protección UV
Larguero metálico galvanizado
Cadenas de columpio inoxidables
Tornillería protegida con tapones de polipropileno
Madera de pino tratada en autoclave Nivel IV

ALZADO

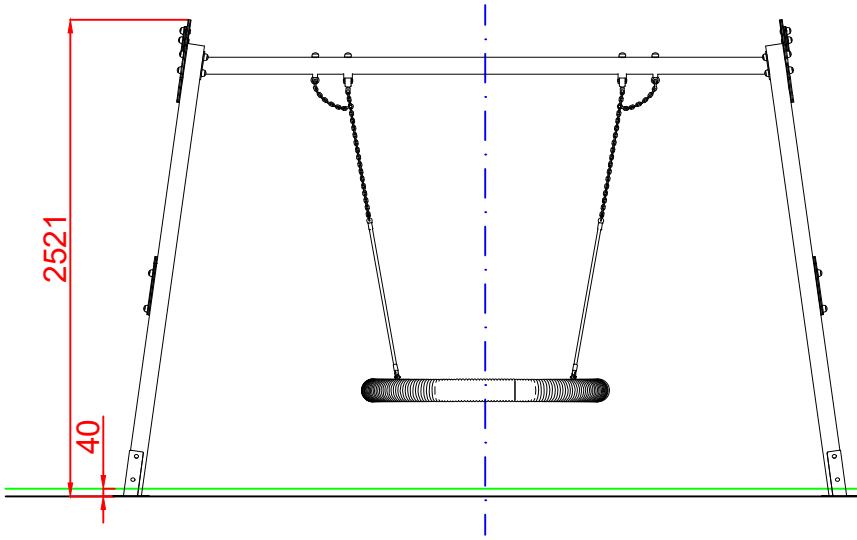

PERFIL

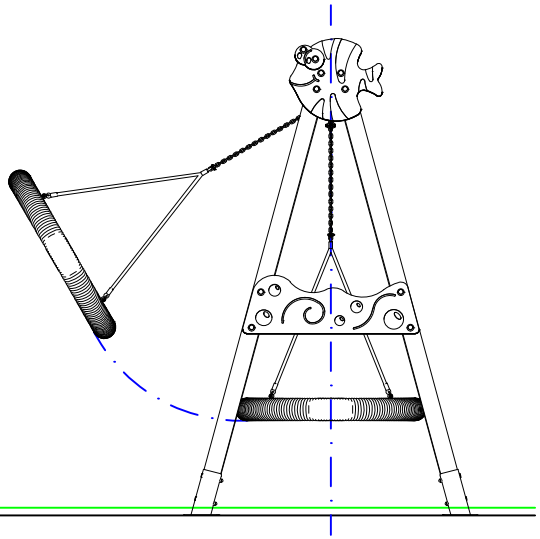

PLANTA

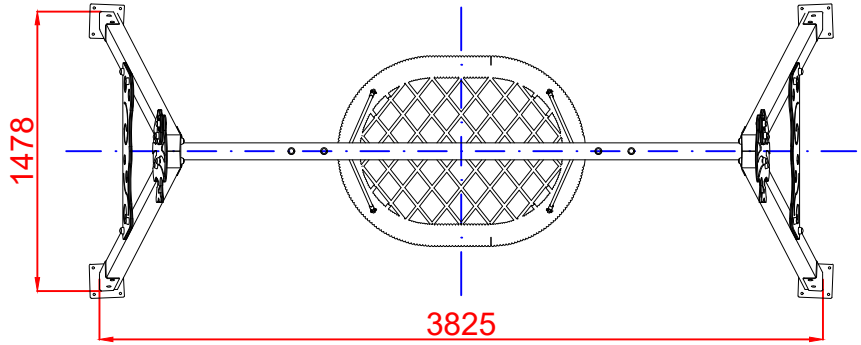

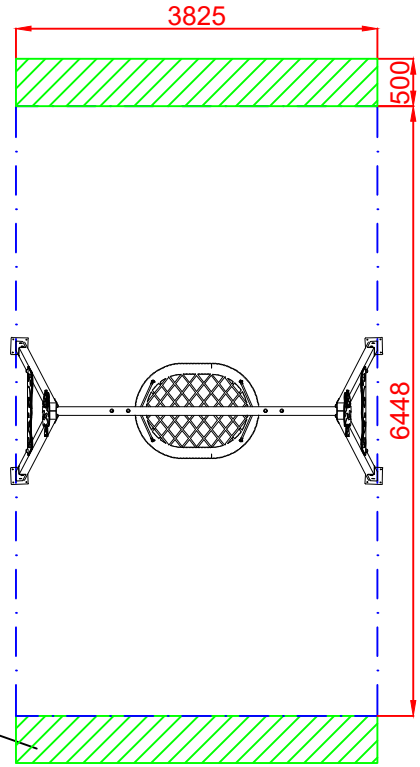

AREA DE SEGURIDAD

Superficie= 24,66 m2

E:1/2

ZONA LIBRE DE OBSTÁCULOS

Dibujado		PLANO 1 VISTAS GENERALES	Ref: MARCLP04-L
Revisado			
Aprobado			
Descripción: COLUMPIO NIDO PEZ		Escala:	Nº Hoja 2/3
		Fecha: 14/02/2022	

in.ser.urbana
INSTALACIONES Y SERVICIOS URBANOS

DETALLES CIMENTACIÓN

ESQUEMA DE CIMENTACIÓN
EN ARENA

E: 2/1

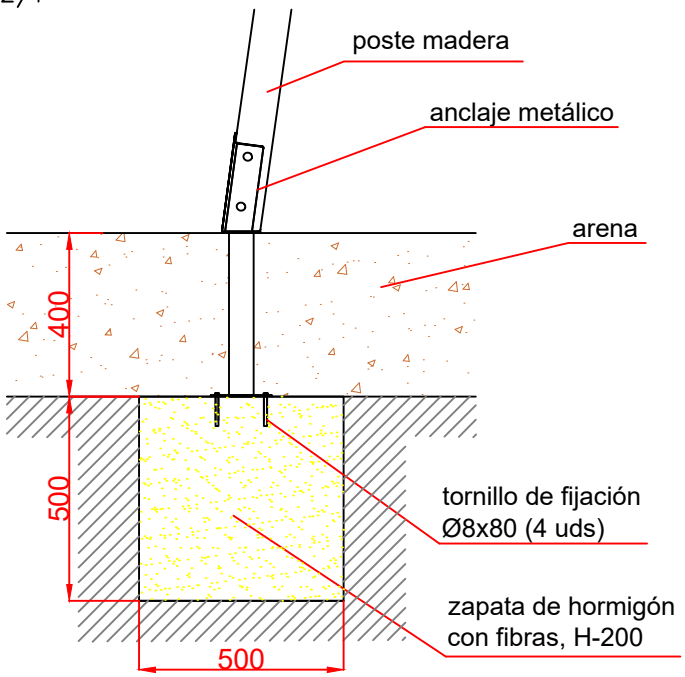

PLANTA CIMENTACIÓN

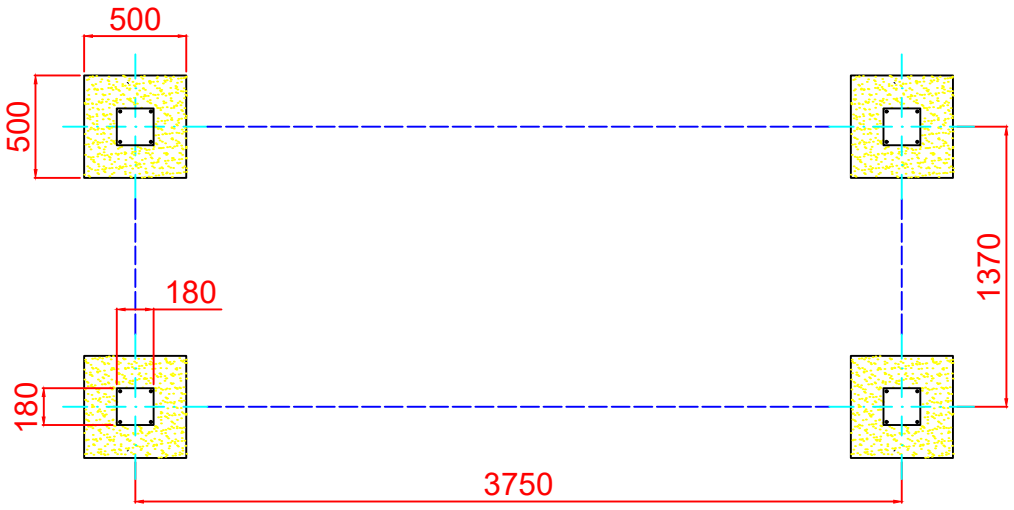

ESQUEMA DE CIMENTACIÓN
EN HORMIGÓN

E: 2/1

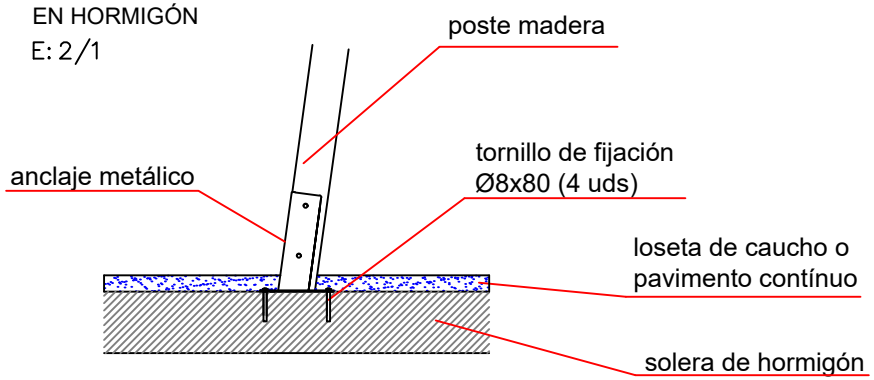

Dibujado		PLANO 2 CIMENTACIÓN Y ANCLAJES	Ref: MARCLP04-L
Revisado			
Aprobado			
Descripción: COLUMPIO NIDO PEZ		Escala:	Nº Hoja 3/3
		Fecha: 14/02/2022	

in.ser.urbana
INSTALACIONES Y SERVICIOS URBANOS