PARQUES INFANTILES

SERIE CASTILLOS

REF: MDVCST09L

"CASTILLO 2"

VISTA 1

ESPECIFICACIONES

853x380x425cm.

+3años

165cm

66,57m²

DESCRIPCIÓN MATERIALES

Estructura: postes madera de pino tratada en autoclave Nivel IV de 90x90mm.
Componentes plásticos: Polietileno de alta densidad con protección UV y espesor 15mm.
Componentes metálicos: en acero galvanizado.
Tobogán con rampa de acero inoxidable y tobogán de tubo helicoidal de polietileno.
Tubos barrera de acero inoxidable.
Elementos de trepa con alma de acero trenzada.

Juego certificado según normativa EN-1176.

WWW.INSERURBANA.COM
WWW.ELASTYPARK.COM

T+ 34 96 121 60 67
Fax 96 121 38 30

Pl. Barrio del Cristo, Arco delos Naranjos-37
46930 Quart de Poblet-Valencia

in.ser.urbana
INSTALACIONES Y SERVICIOS URBANOS

VISTA 2

VISTA 3

cotas en m.

WWW.INSERURBANA.COM
WWW.ELASTYPARK.COM

T+ 34 96 121 60 67
Fax 96 121 38 30

Pl. Barrio del Cristo, Arco de los Naranjos-37
46930 Quart de Poblet-Valencia

in.ser.urbana
INSTALACIONES Y SERVICIOS URBANOS

ALZADO

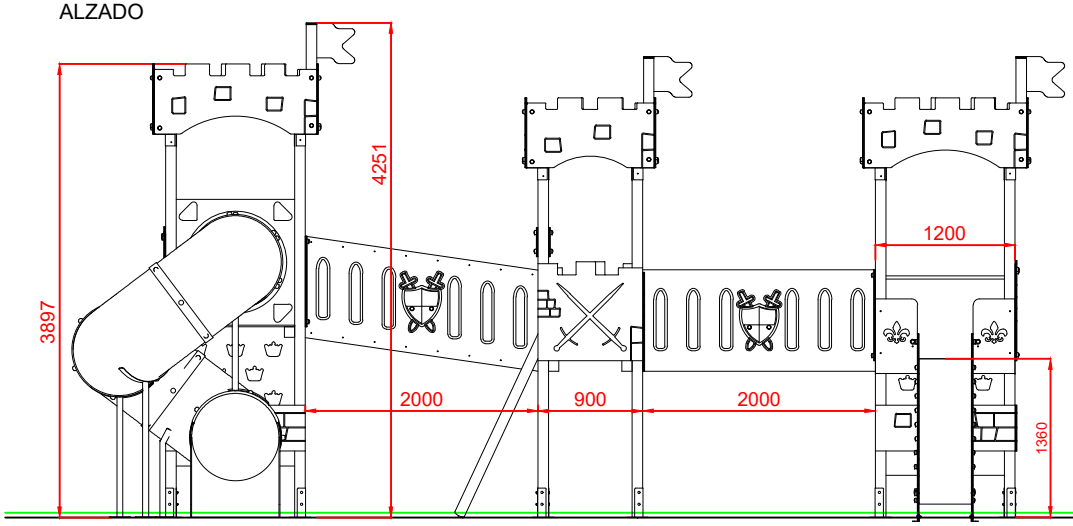

PERFIL IZQUIERDO

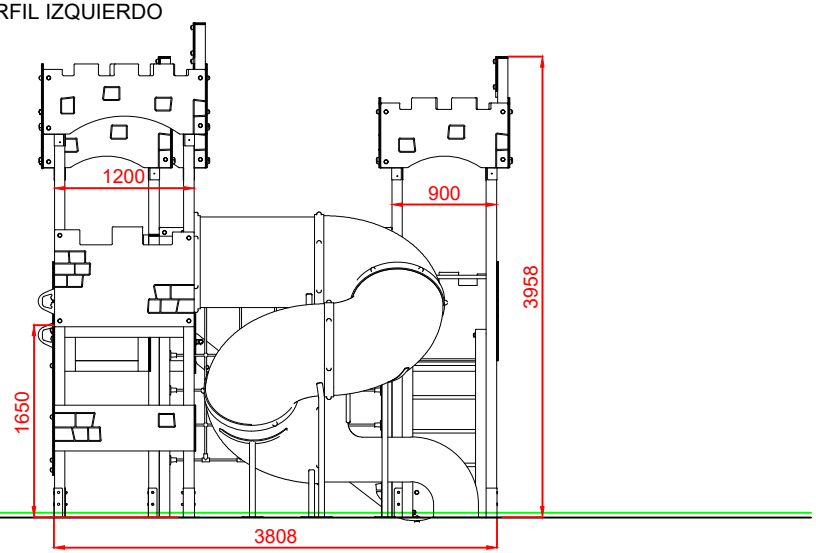

PLANTA

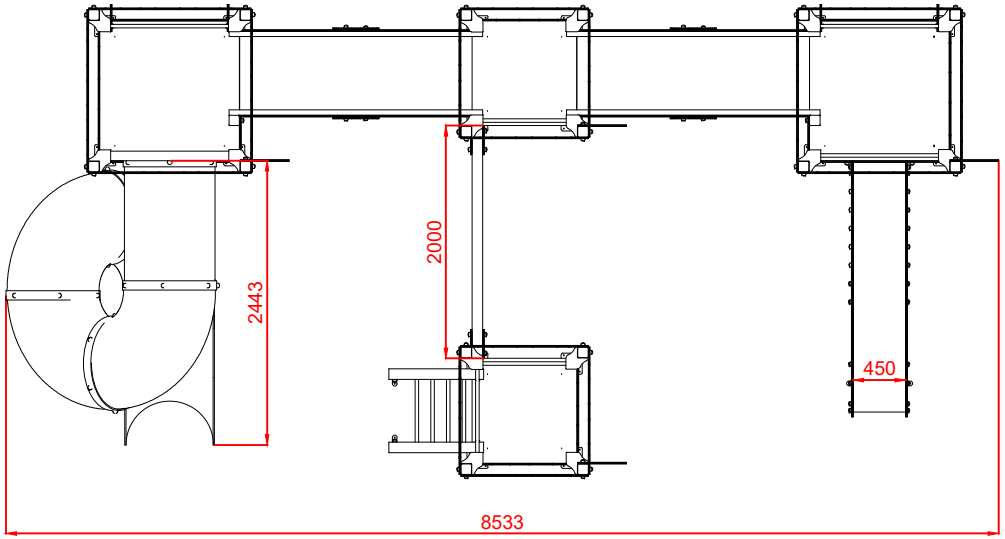

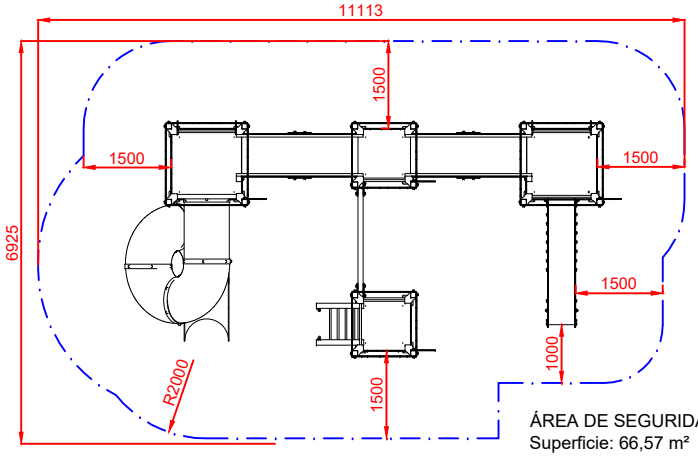

ÁREA DE SEGURIDAD
Superficie: 66,57 m²
E:1/2

Dibujado		PLANO 1 VISTAS GENERALES	Ref: INSCST01
Revisado			
Aprobado			
Descripción: "CASTILLO-PALACIO "	Escala:	Nº Hoja 2/3	in.ser.urbana INSTALACIONES Y SERVICIOS URBANOS
	Fecha: 13/10/2021		

ALZADO

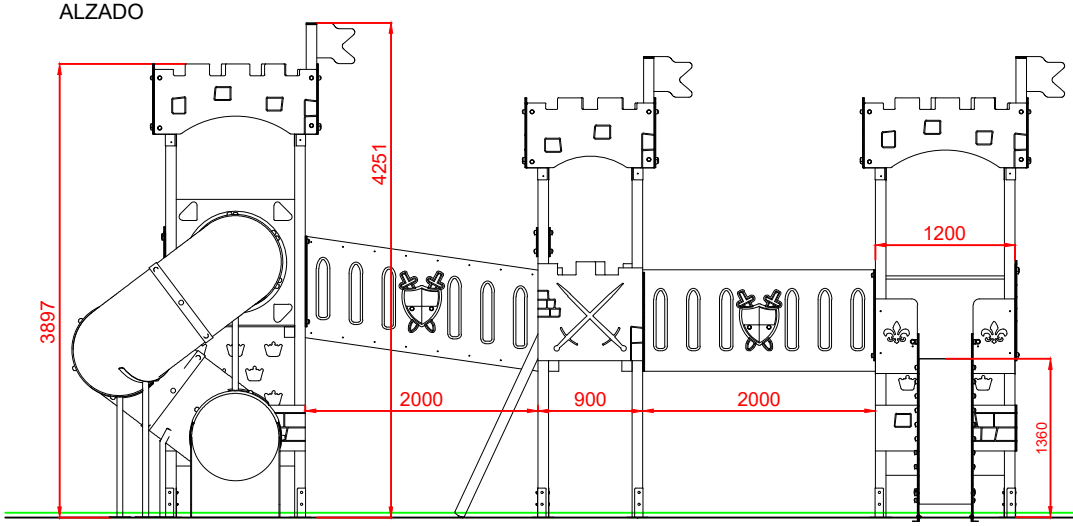

PERFIL IZQUIERDO

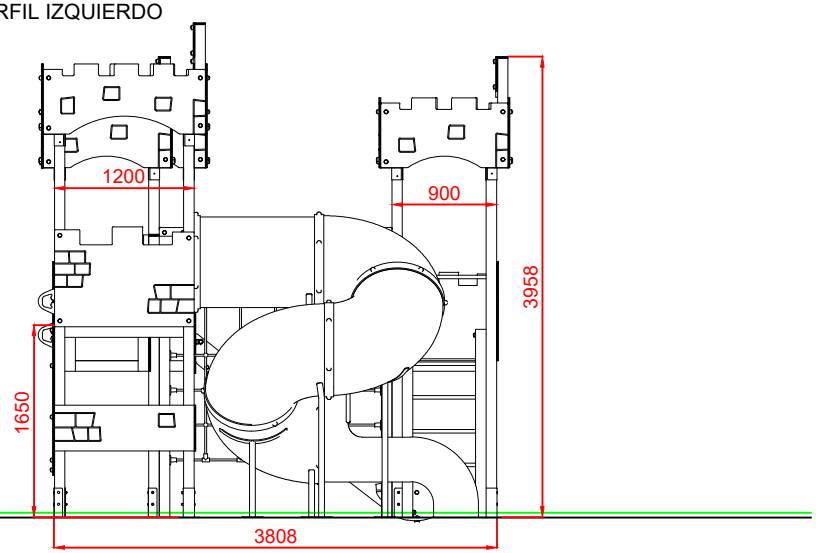

PLANTA

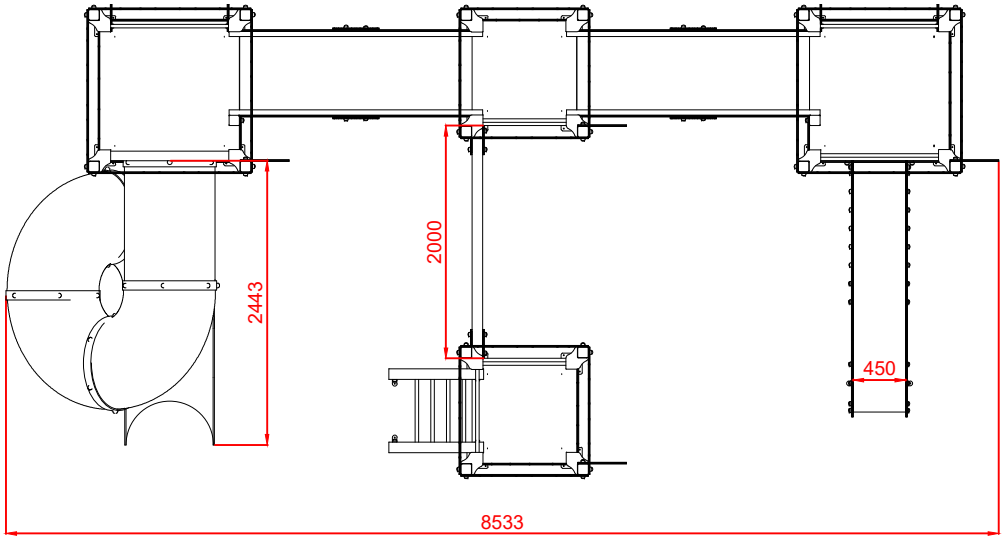

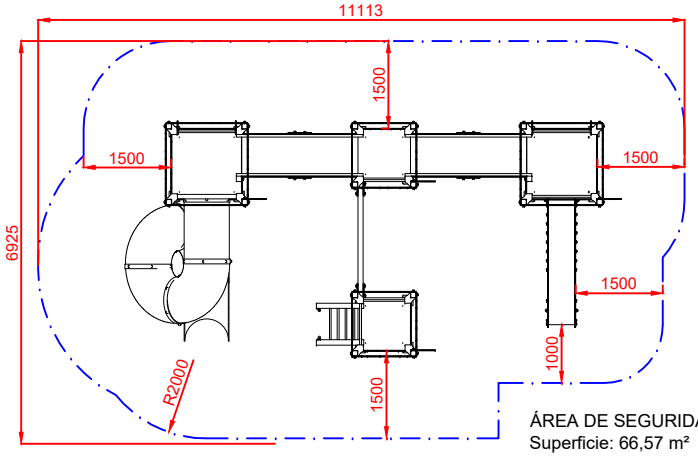

ÁREA DE SEGURIDAD
Superficie: 66,57 m²
E:1/2

Dibujado		PLANO 1 VISTAS GENERALES	Ref: INSCST01
Revisado			
Aprobado			
Descripción: "CASTILLO-PALACIO "	Escala:	Nº Hoja 2/3	in.ser.urbana INSTALACIONES Y SERVICIOS URBANOS
	Fecha: 13/10/2021		

DETALLES CIMENTACIÓN

ESQUEMA DE CIMENTACIÓN
EN ARENA

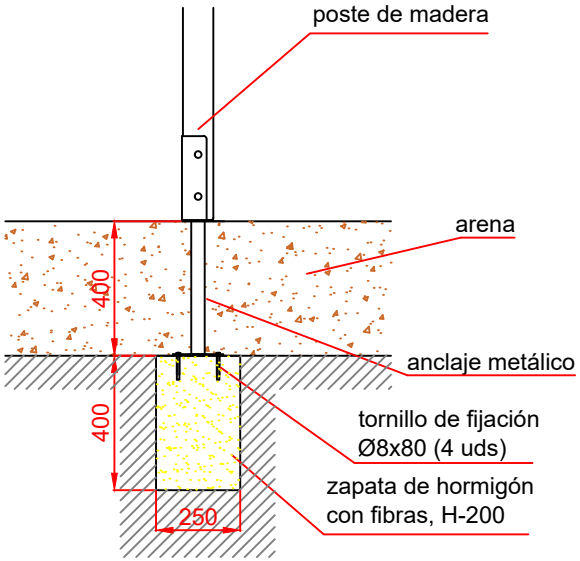

ESQUEMA DE CIMENTACIÓN
EN HORMIGÓN

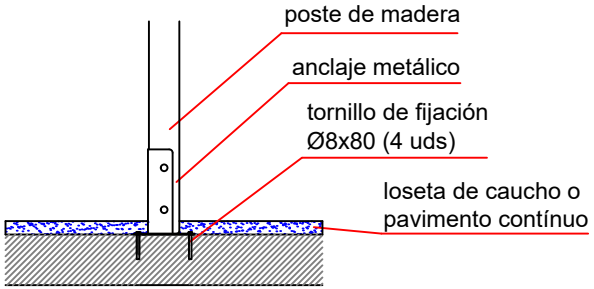

PLANTA CIMENTACIÓN

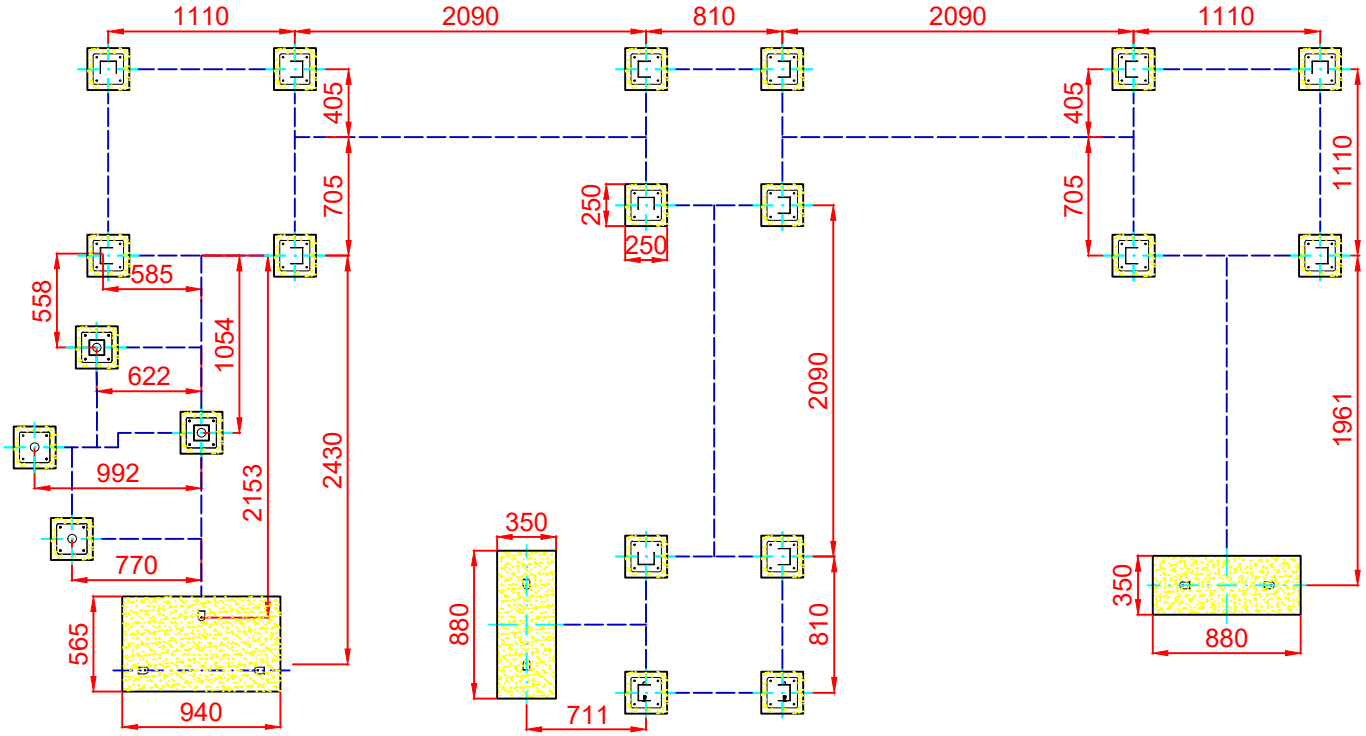

Dibujado		PLANO 2 CIMENTACIÓN Y ANCLAJES	Ref: MDVCST09
Revisado			
Aprobado			
Descripción: "CASTILLO-PALACIO DE ALAQUÁS"		Escala:	Nº Hoja 3/3
		Fecha: 13/10/2021	

in.ser.urbana
INSTALACIONES Y SERVICIOS URBANOS