PARQUES INFANTILES

rocódromos

REF: GRO03L

“Georok 03

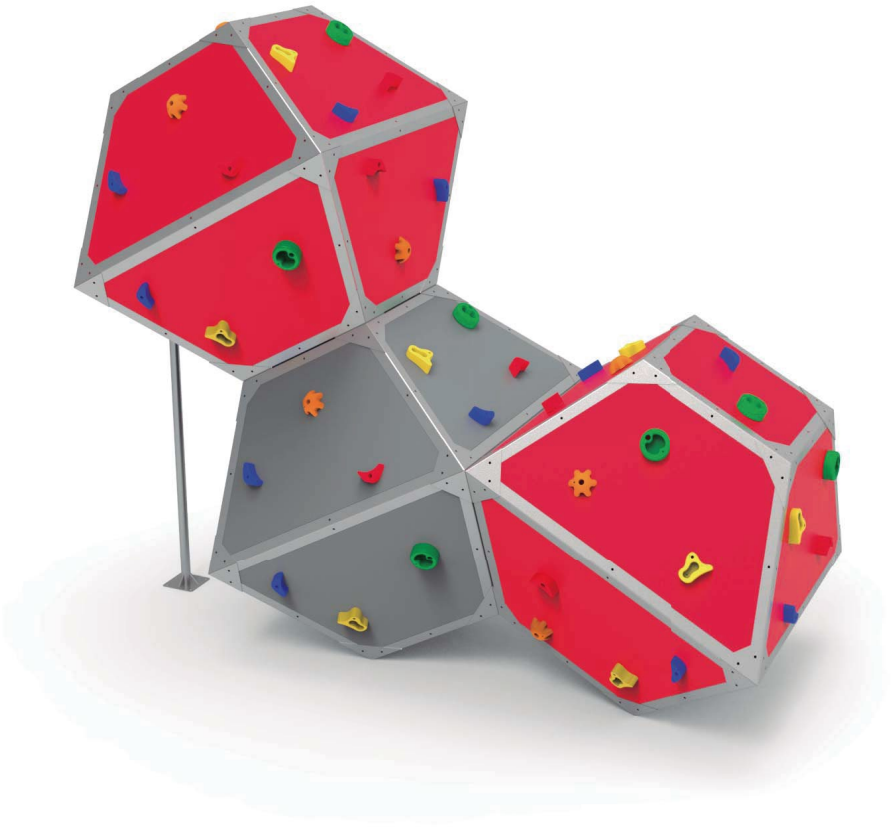

ESPECIFICACIONES

273x123x235m.

de 3 a 14 años

2,35m

6,3x5,4m

DESCRIPCIÓN MATERIALES

Estructura: perfil estructural metálico inoxidable.
Paneles: en polietileno de alta densidad con protección UV.
Piedras escalada de poliresina de alta calidad.
Tornillería: de acero galvanizado y tapones protectores de nylon.
Juego certificado según normativa EN-1176.

WWW.INSERURBANA.COM
WWW.ELASTYPARK.COM

T+34 96 121 60 67
Fax 96 121 38 30

Pl. Barrio del Cristo, Arco de los Naranjos-37
46930 Quart de Poblet-Valencia

in.ser.urbana
INSTALACIONES Y SERVICIOS URBANOS

ALZADO

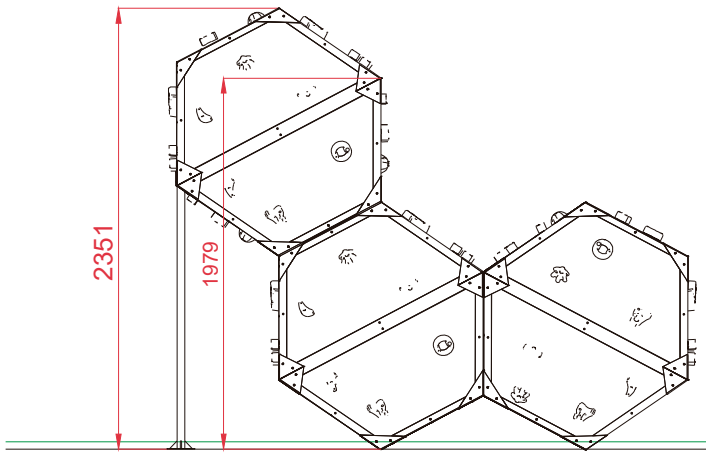

PERFIL

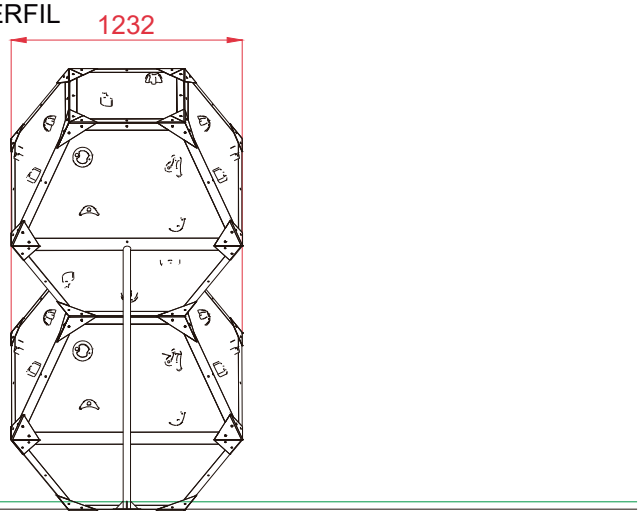

PLANTA

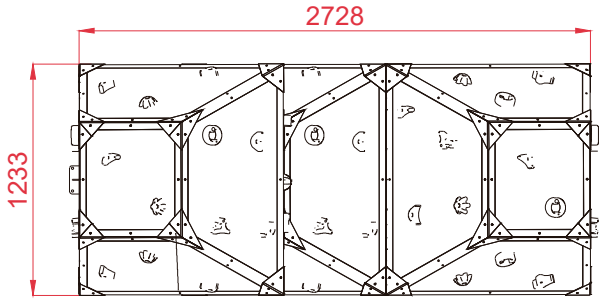

Dibujado		PLANO 1 VISTAS GENERALES		Ref: GRO03L
Revisado				
Aprobado				
Descripción: " GEOROK 03 "		Escala:	Nº Hoja 2/4	in.ser.urbana INSTALACIONES Y SERVICIOS URBANOS
		Fecha: 26/04/2021		

DETALLES CIMENTACIÓN

ESQUEMA DE CIMENTACIÓN
EN ARENA

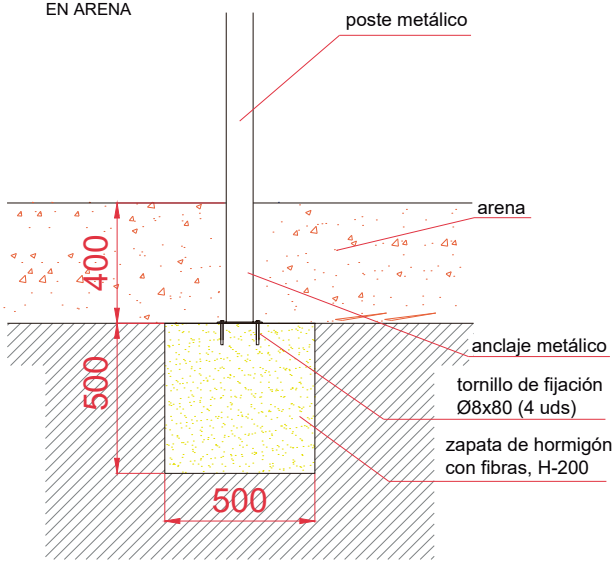

ESQUEMA DE CIMENTACIÓN
EN HORMIGÓN

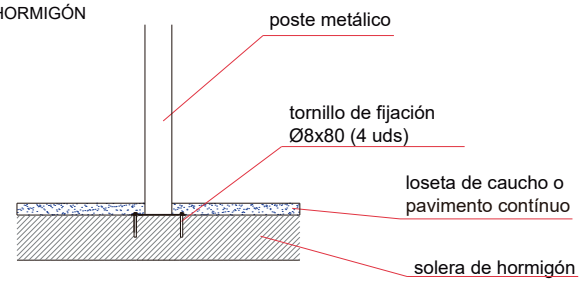

PLANTA CIMENTACIÓN

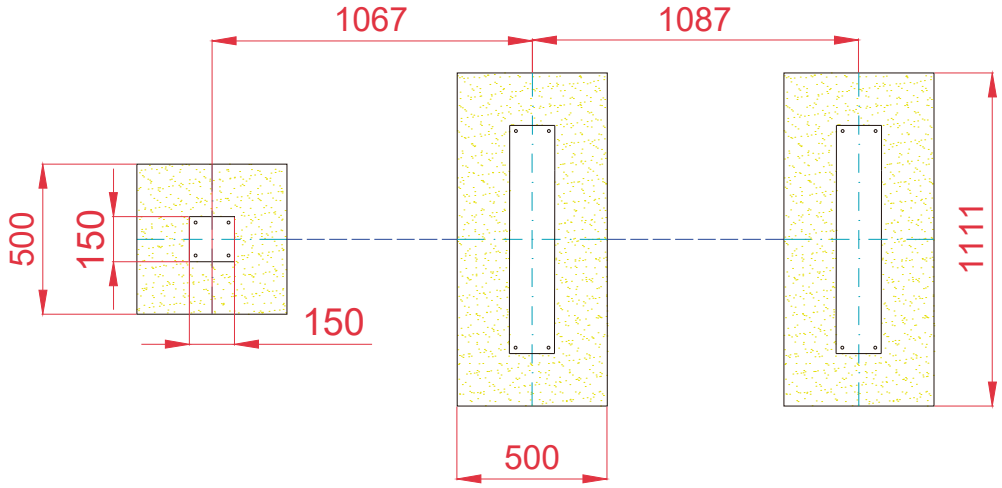

Dibujado		PLANO 2 CIMENTACIÓN Y ANCLAJES	Ref: GRO03L
Revisado			
Aprobado			
Descripción: " GEOROK 03 "		Escala:	Nº Hoja 3/4
		Fecha: 26/04/2021	

in.ser.urbana
INSTALACIONES Y SERVICIOS URBANOS