PARQUES INFANTILES

SERIE OCÉANOS

REF: MARCOM1L
Photocall “Buceador”

ESPECIFICACIONES

68,5x19,2x121cm.

+3años

3,68x3,13m

DESCRIPCIÓN MATERIALES

Componentes plásticos: Polietileno de alta densidad con protección UV.
Madera de pino tratada en autoclave Nivel IV .
Tornillería protegida con tapones de polipropileno.
Juego certificado según normativa EN-1176.

WWW.INSERURBANA.COM
WWW.ELASTYPARK.COM

T+34 96 121 60 67
Fax 96 121 38 30

Pl. Barrio del Cristo, Arco de los Naranjos-37
46930 Quart de Poblet-Valencia

in.ser.urbana
INSTALACIONES Y SERVICIOS URBANOS

ALZADO

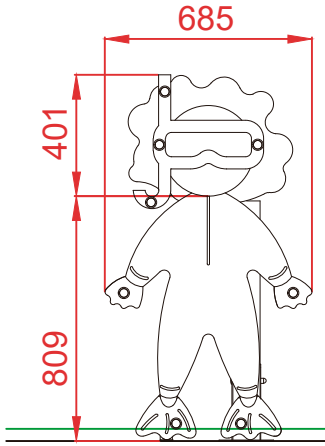

PERFIL

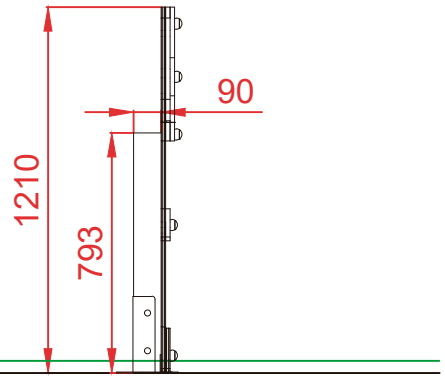

PLANTA

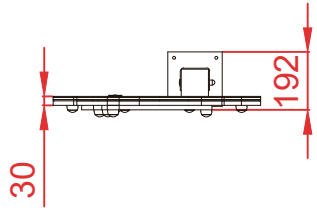

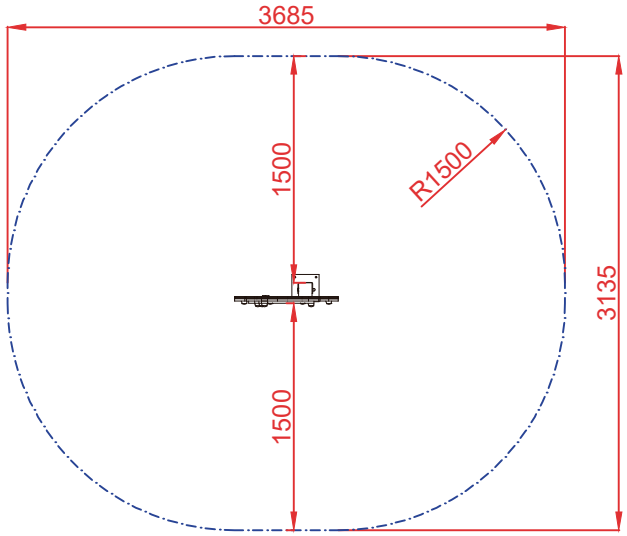

ÁREA DE SEGURIDAD

Superficie= 9,62 m2

E: 1/2

Dibujado		PLANO 1 VISTAS GENERALES	Ref: MARCOM01L
Revisado			
Aprobado			
Descripción: PHOTOCALL "BUCEADOR"		Escala:	Hoja: 2/3
		Fecha: 11/02/2020	

in.ser.urbana
INSTALACIONES Y SERVICIOS URBANOS