PARQUES INFANTILES

SERIE LA SELVA

REF: SLVMSP02L
"Leopardo"

ESPECIFICACIONES

105x31x87cm.	+3años	0,55m	3x2,3m

DESCRIPCIÓN MATERIALES

Muelle de balanceo con panel simple y forma de leopardo.
Paneles de polietileno de alta densidad.
Muelle termolacado con antipinzamiento
Componentes metálicos galvanizados
Tornillería de acero inoxidable y galvanizado. Tapones de nylon antivandálicos.

Juego certificado según normativa EN-1176

WWW.INSERURBANA.COM
WWW.ELASTYPARK.COM

T+34 96 121 60 67
Fax 96 121 38 30

Pl. Barrio del Cristo, Arco de los Naranjos-37
46930 Quart de Poblet-Valencia

in.ser.urbana
INSTALACIONES Y SERVICIOS URBANOS

ALZADO

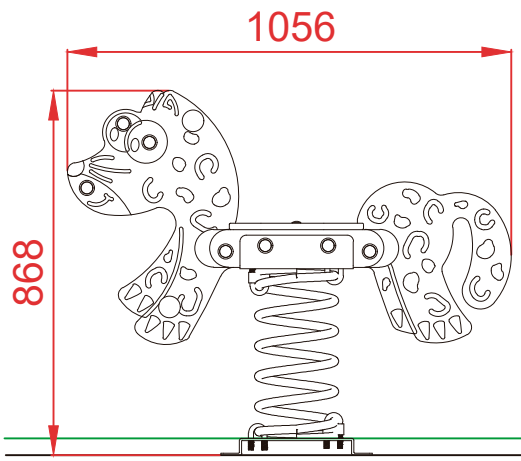

PERFIL

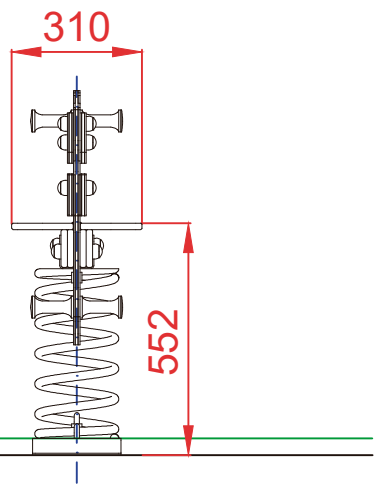

PLANTA

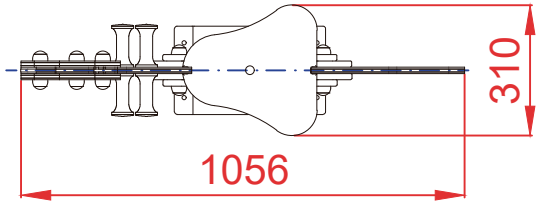

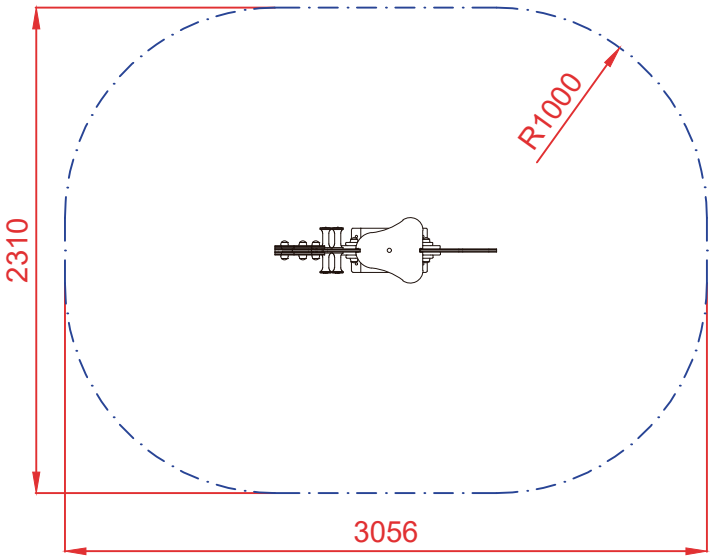

ÁREA DE SEGURIDAD
Superficie= 6,20 m2
E:1/2

Dibujado		PLANO 1 VISTAS GENERALES	Ref: SLVMSP02L
Revisado			
Aprobado			
Descripción: MUELLE SIMPLE "LEOPARDO"		Escala:	Nº Hoja 2/4
		Fecha: 22/10/2019	

in.ser.urbana
INSTALACIONES Y SERVICIOS URBANOS

DETALLES CIMENTACIÓN

ESQUEMA DE CIMENTACIÓN
EN ARENA

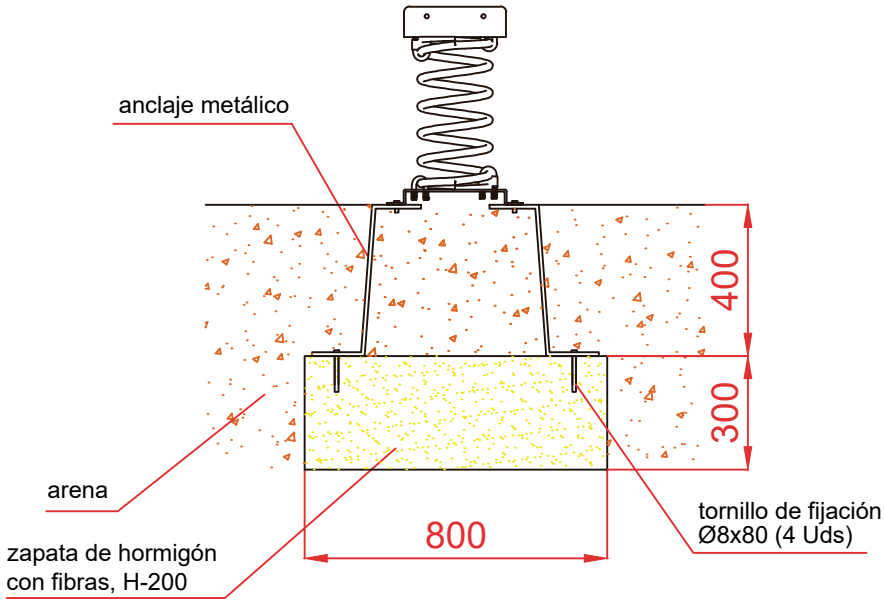

ESQUEMA DE CIMENTACIÓN
EN HORMIGÓN

Detalle de sujeción de espirro metálico

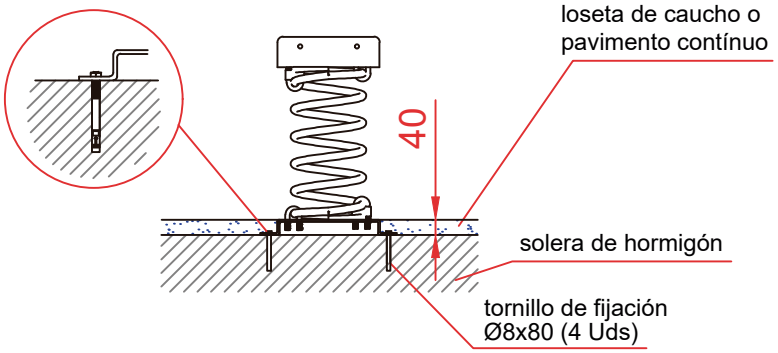

PLANTA

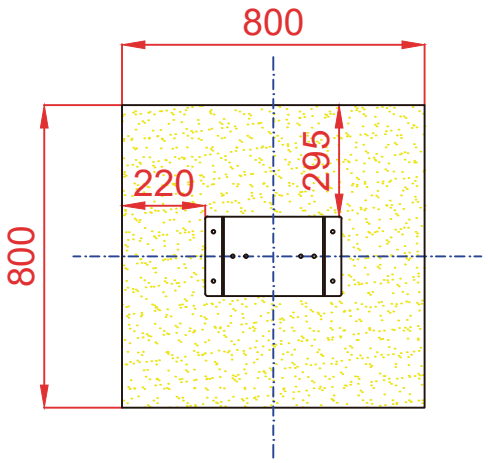

Dibujado		PLANO 2 CIMENTACIÓN Y ANCLAJES	Ref: SLVMSP02L
Revisado			
Aprobado			
Descripción: MUELLE SIMPLE "LEOPARDO"		Escala:	Nº Hoja 3/4
		Fecha: 22/10/2019	

in.ser.urbana
INSTALACIONES Y SERVICIOS URBANOS