PARQUES INFANTILES

MUELLES Y BALANCINES

REF: 010113L0
Hipopótamos

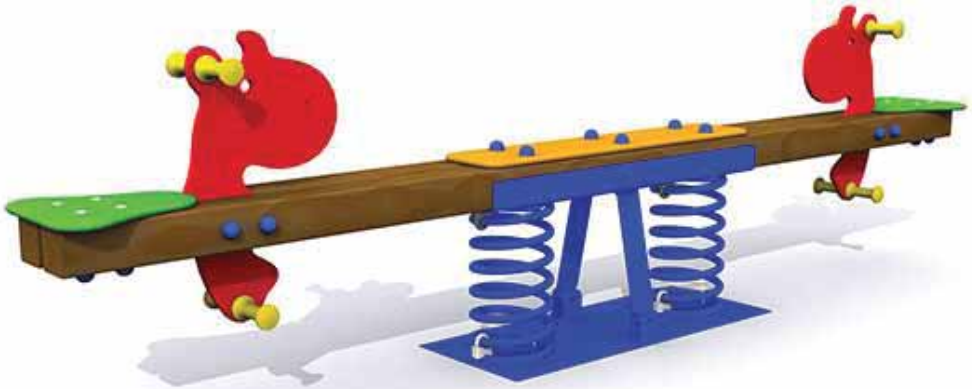

ESPECIFICACIONES

289x47x78cm

+3años

48cm

2,5x5m

DESCRIPCIÓN MATERIALES

Muelle antipinzamiento: acero de Ø20mm plastificado al horno.
Paneles: polietileno de alta densidad (HDPE) disponible en varios colores reciclables.
Manijas y reposapiés: en plástico reforzado con perfil antideslizante.
Tornillería: en acero galvanizado con tapones protectores de nylon.

Juego certificado según norma EN-1176

in.ser.urbana
INSTALACIONES Y SERVICIOS URBANOS

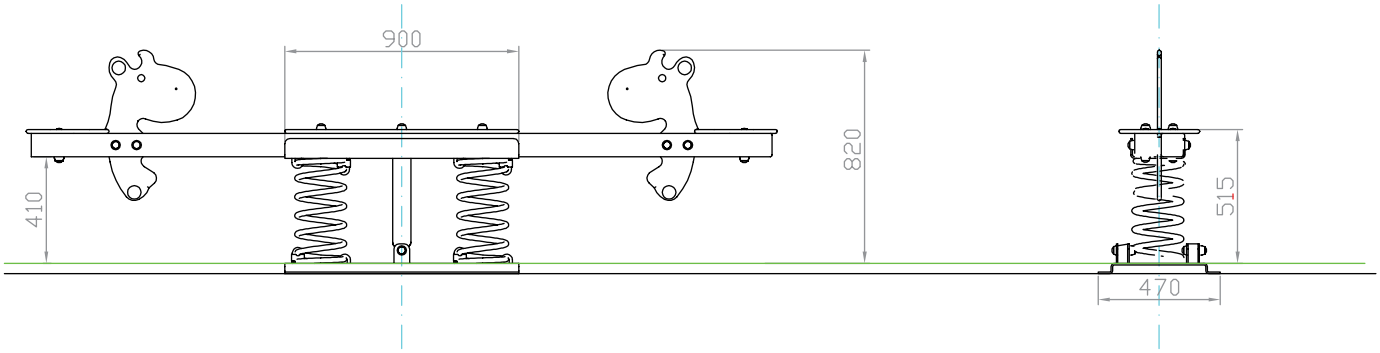

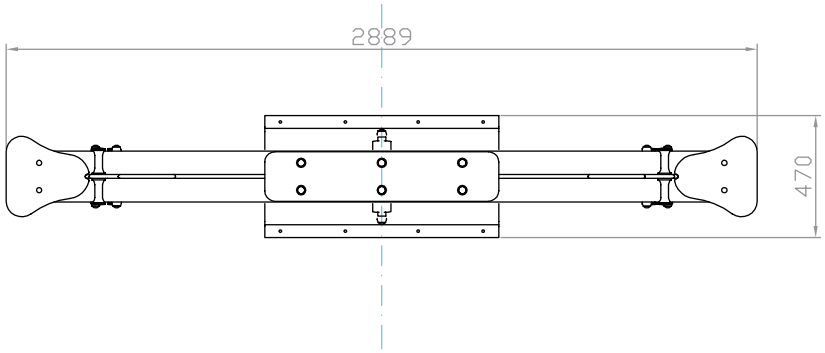

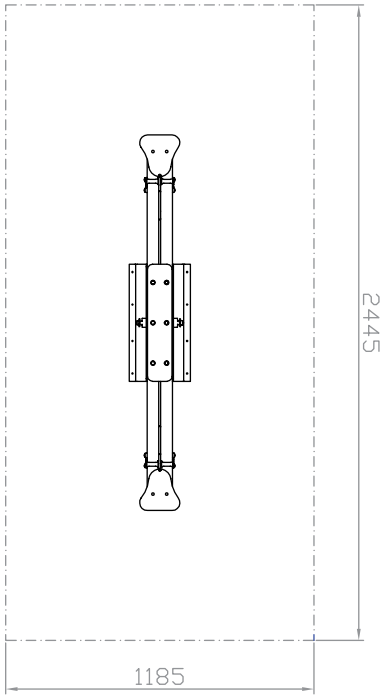

WWW.INSERURBANA.COM
WWW.ELASTYPARK.COM

T+34 96 121 60 67
Fax 96 121 38 30

Pl. Barrio del Cristo, Arco de los Naranjos-37
46930 Quart de Poblet-Valencia

in.ser.urbana
INSTALACIONES Y SERVICIOS URBANOS

DETALLES CIMENTACIÓN

ESQUEMA DE CIMENTACIÓN
EN ARENA

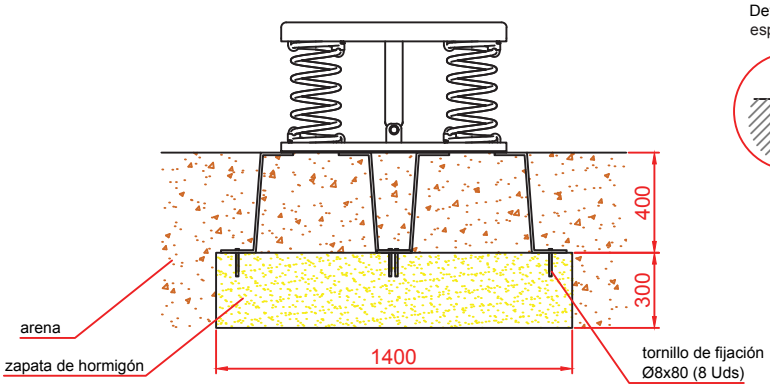

ESQUEMA DE CIMENTACIÓN
EN HORMIGÓN

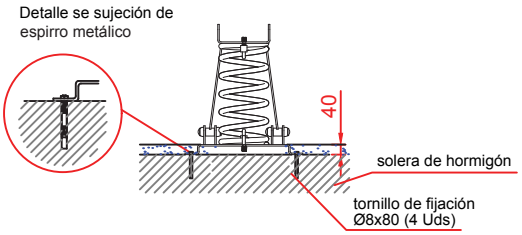

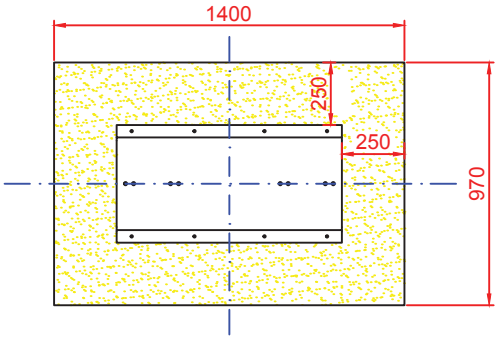

WWW.INSERURBANA.COM
WWW.ELASTYPARK.COM

T+34 96 121 60 67
Fax 96 121 38 30

Pl. Barrio del Cristo, Arco de los Naranjos-37
46930 Quart de Poblet-Valencia

in.ser.urbana
INSTALACIONES Y SERVICIOS URBANOS