EQUIPAMIENTO DEPORTIVO

BIOSALUDABLES

REF: 010NT-78
"Zonda"

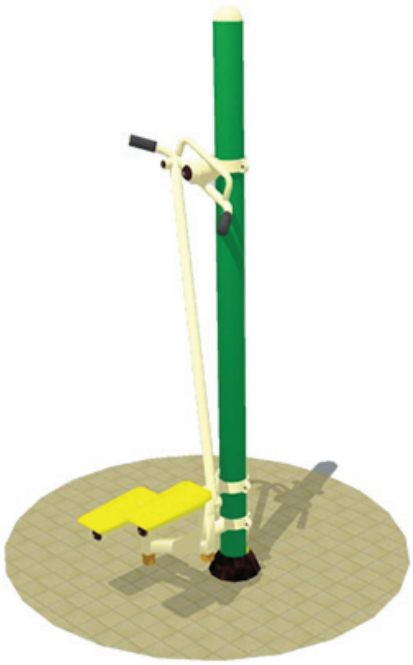

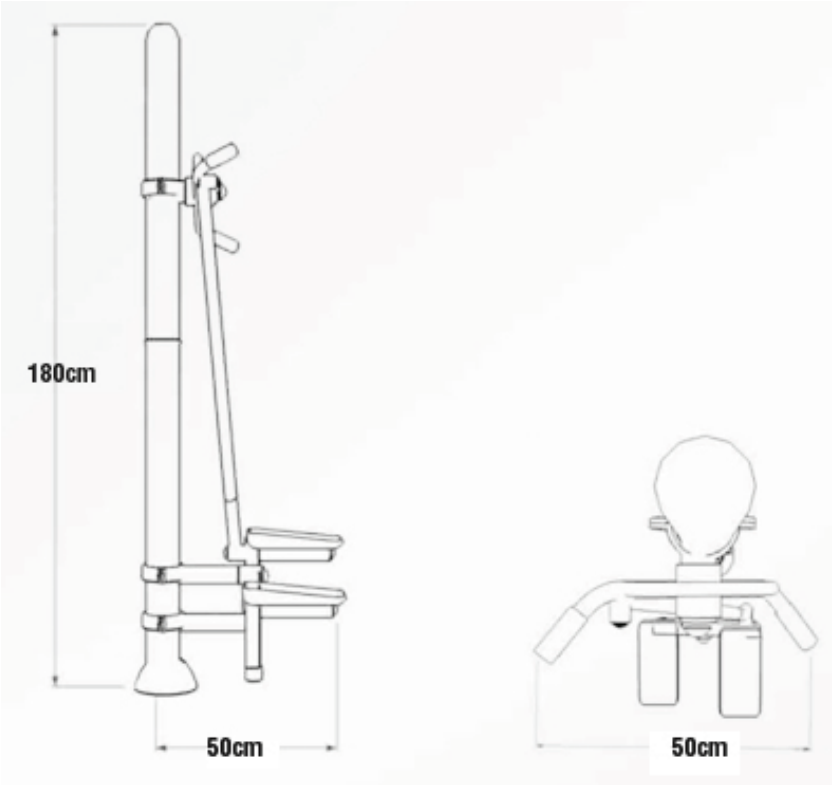

ESPECIFICACIONES

50x50x180cm

6m²

DESCRIPCIÓN MATERIALES

GLUTEOS.
Favorece función cardiaca y muscular. Mejora coordinación entre brazos y piernas.
Fortalece musculatura de brazos, piernas y glúteos.
Accesorios metálicos: tornillería y
anclajes en acero galvanizado antioxidantes.

Juego certificado según norma EN-1176

in.ser.urbana
INSTALACIONES Y SERVICIOS URBANOS